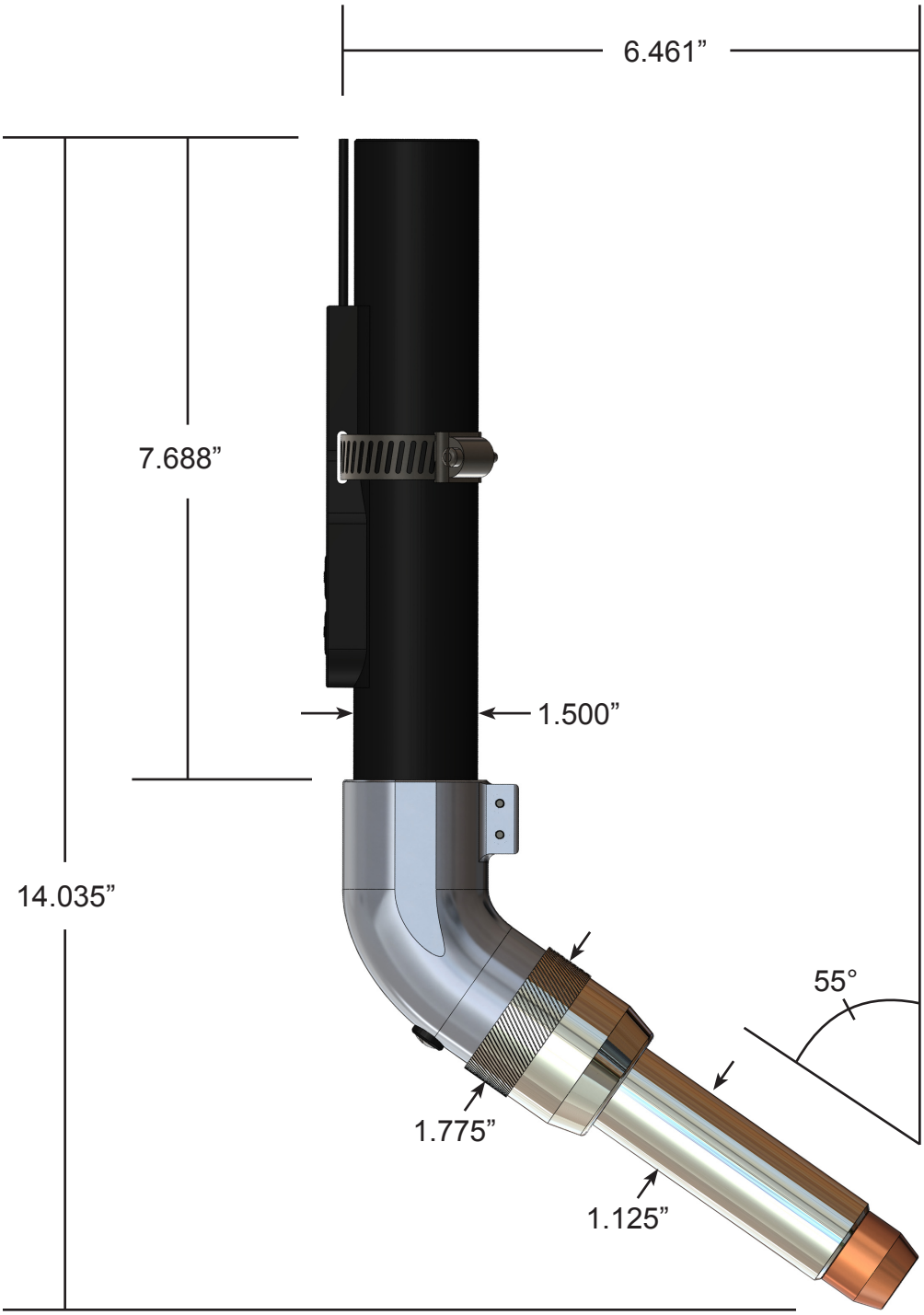
6.461”
7.688”
1.500”
14.035”
55°
1.775”
1.125”