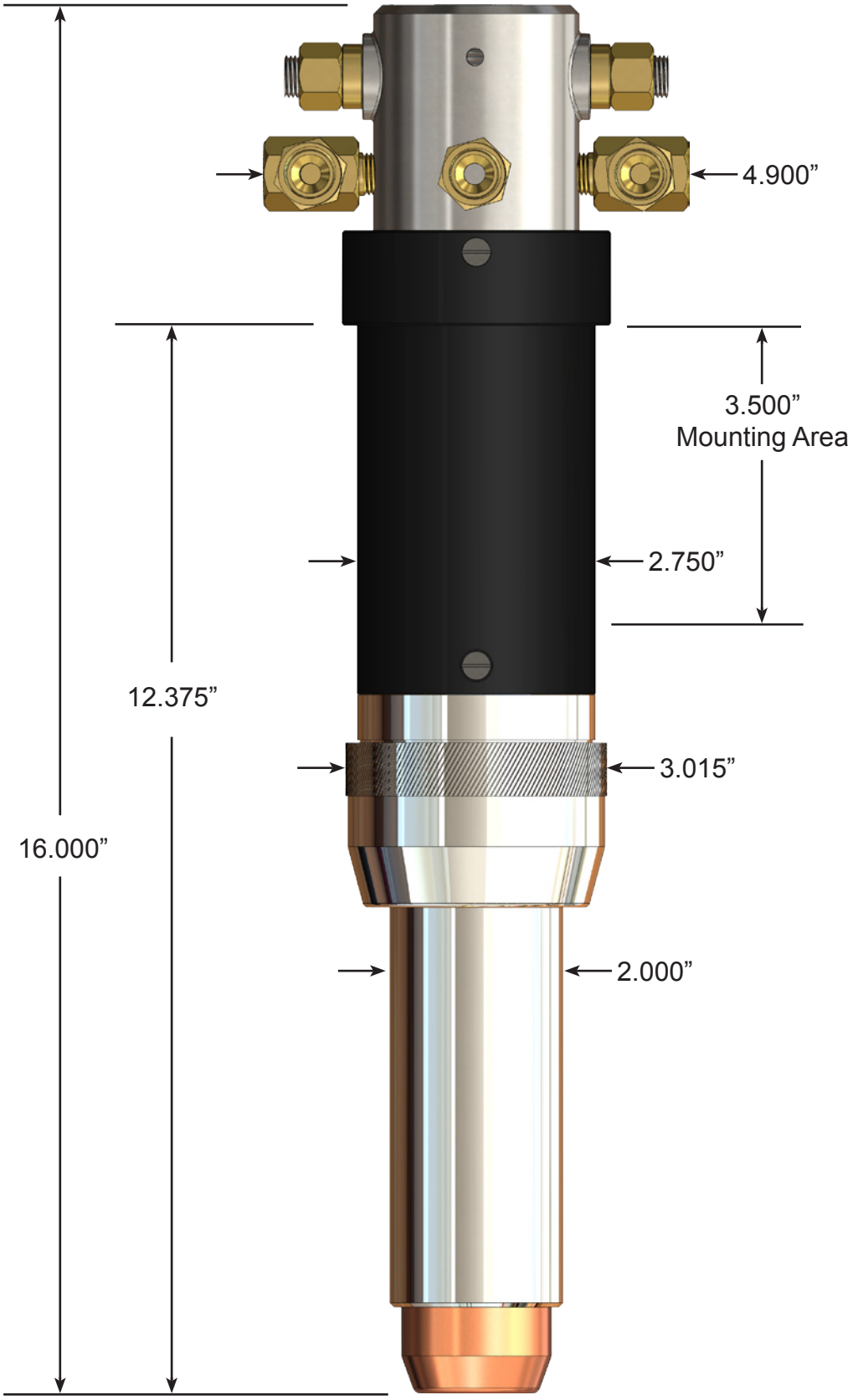
4.900”
3.500”
Mounting Area
2.750”
12.375”
3.015”
16.000”
2.000”