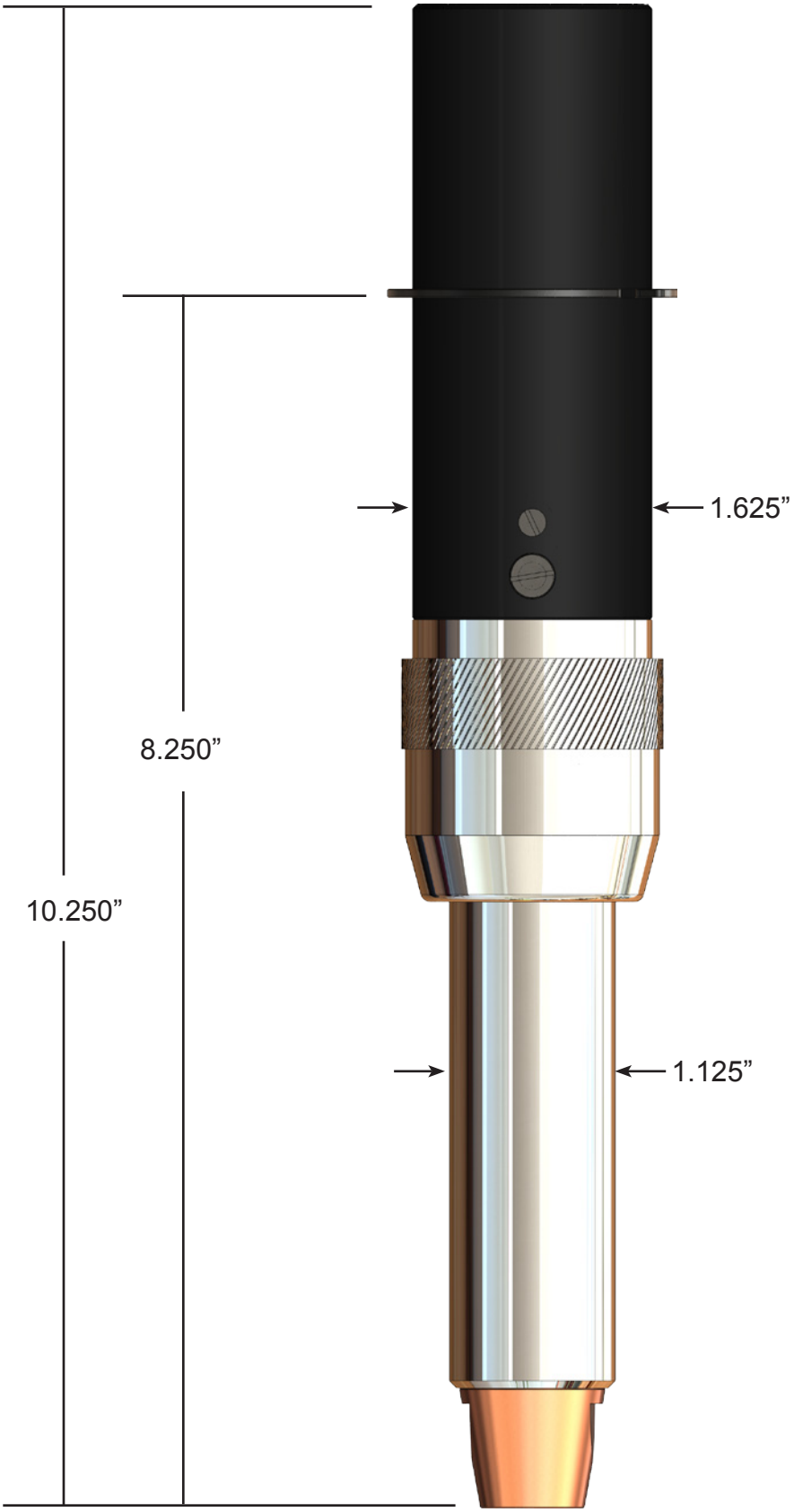
1.625”
8.250”
10.250”
1.125”