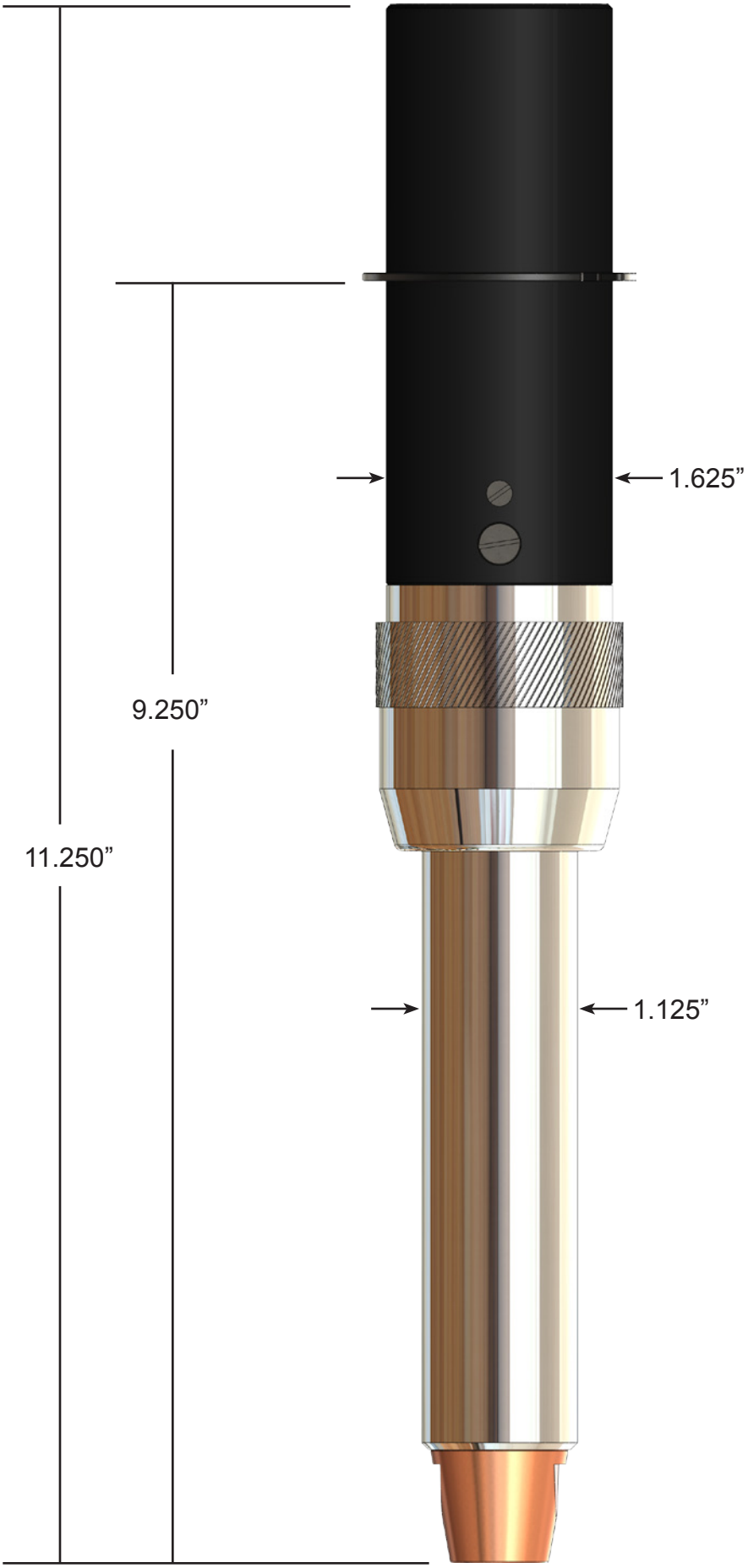
1.625”
9.250”
11.250”
1.125”