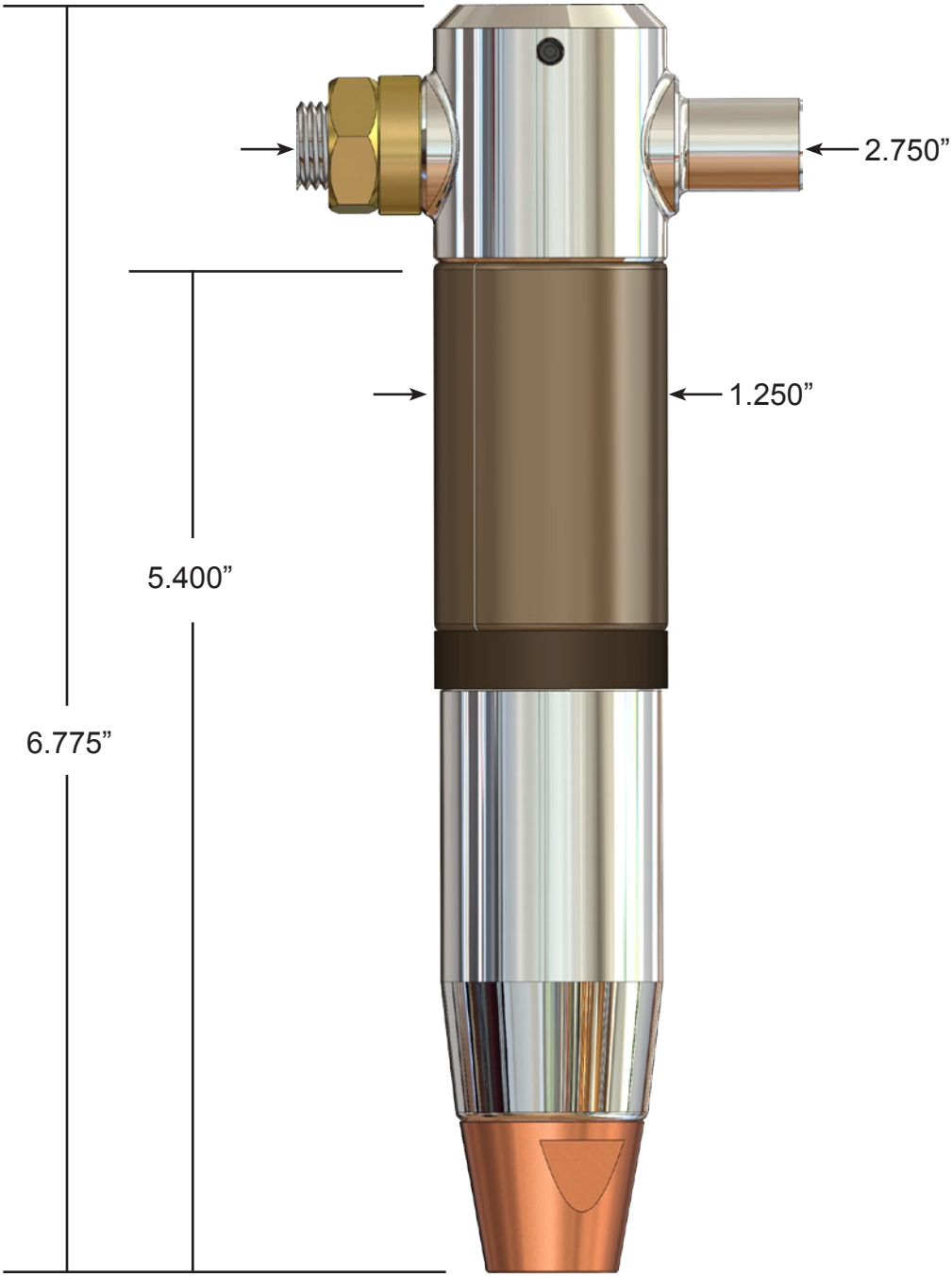
2.750”
1.250”
5.400”
6.775”