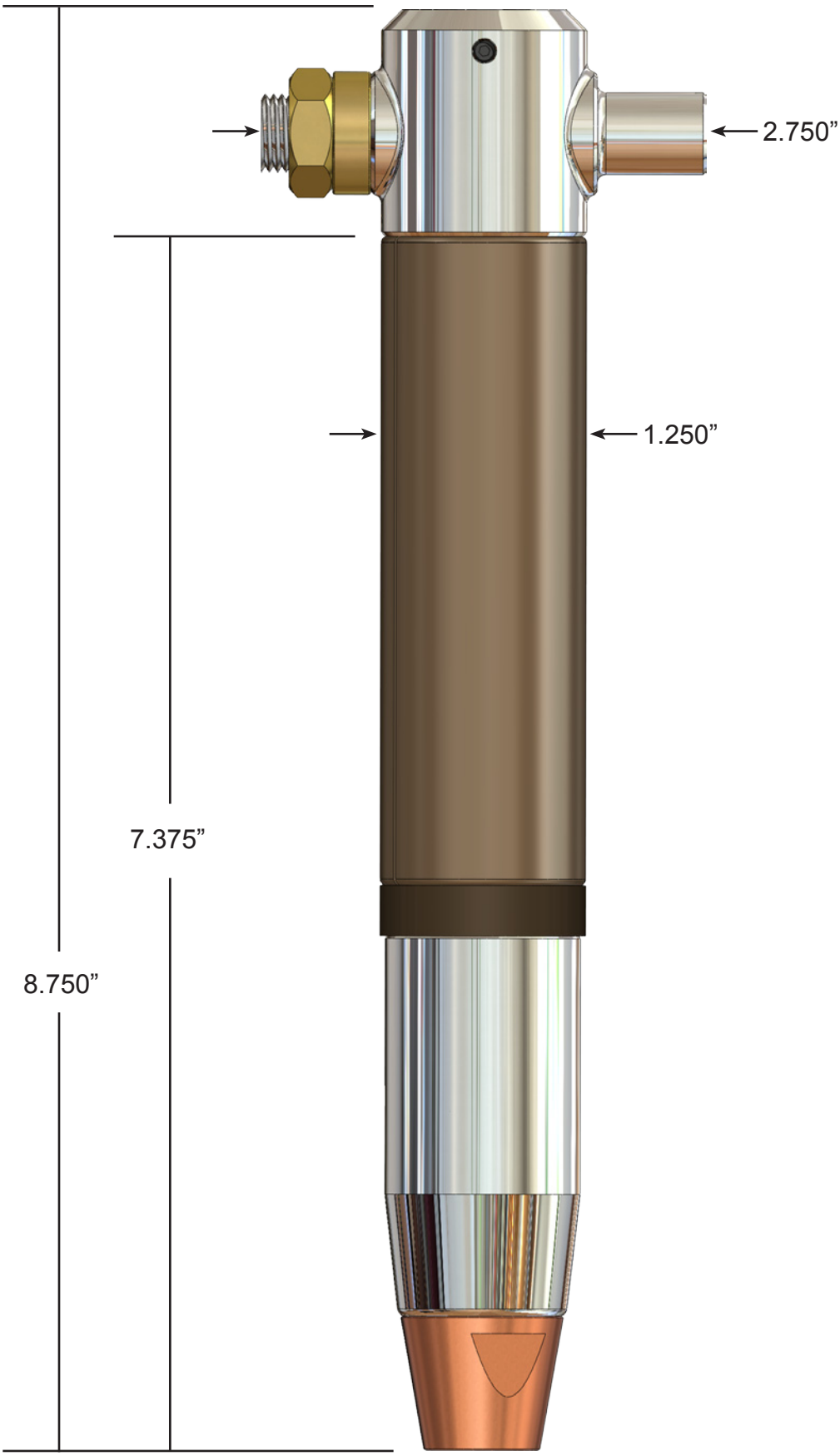
2.750”
1.250”
7.375”
8.750”