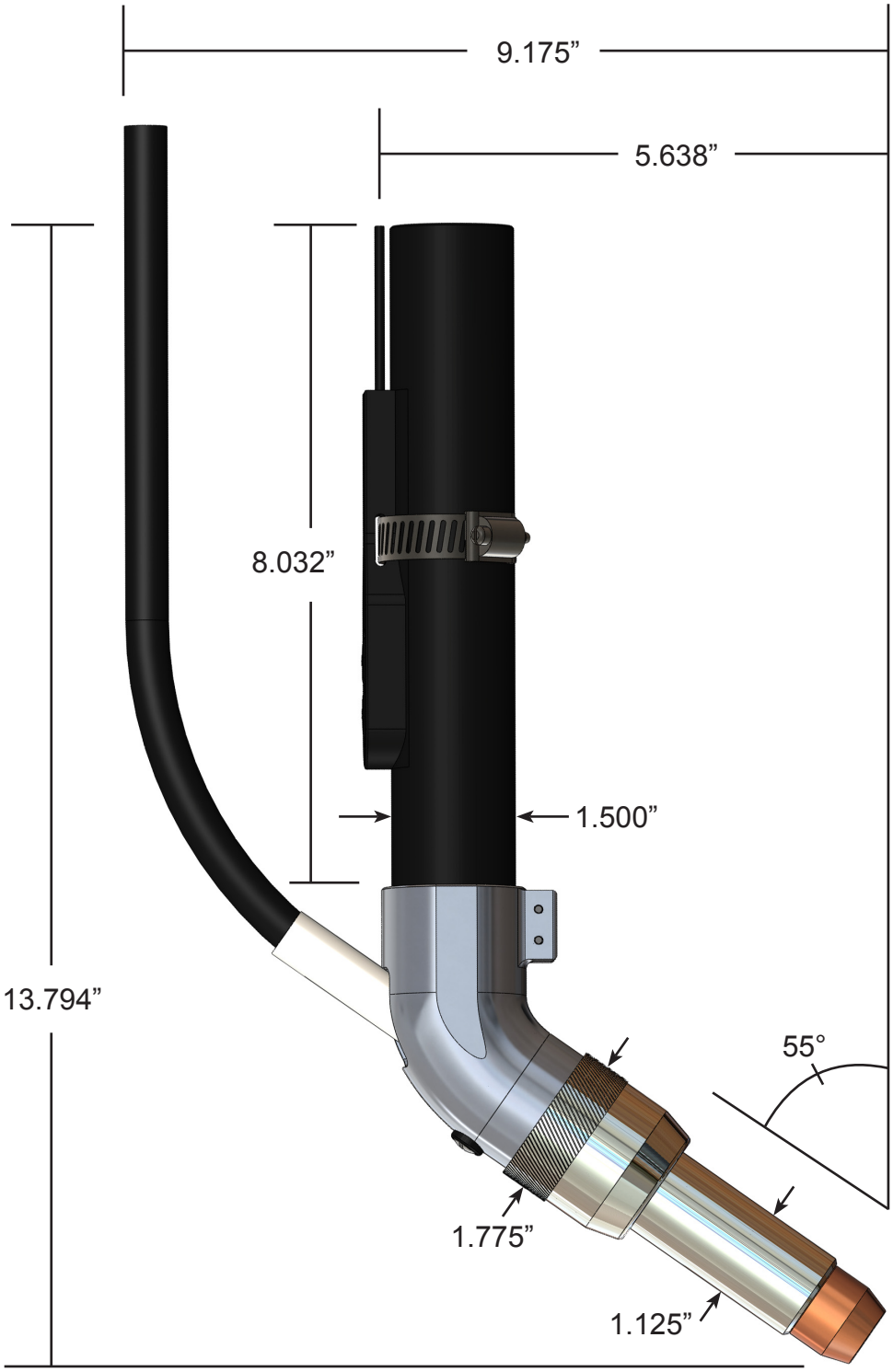
9.175”
5.638”
8.032”
1.500”
13.794”
55°
1.775”
1.125”