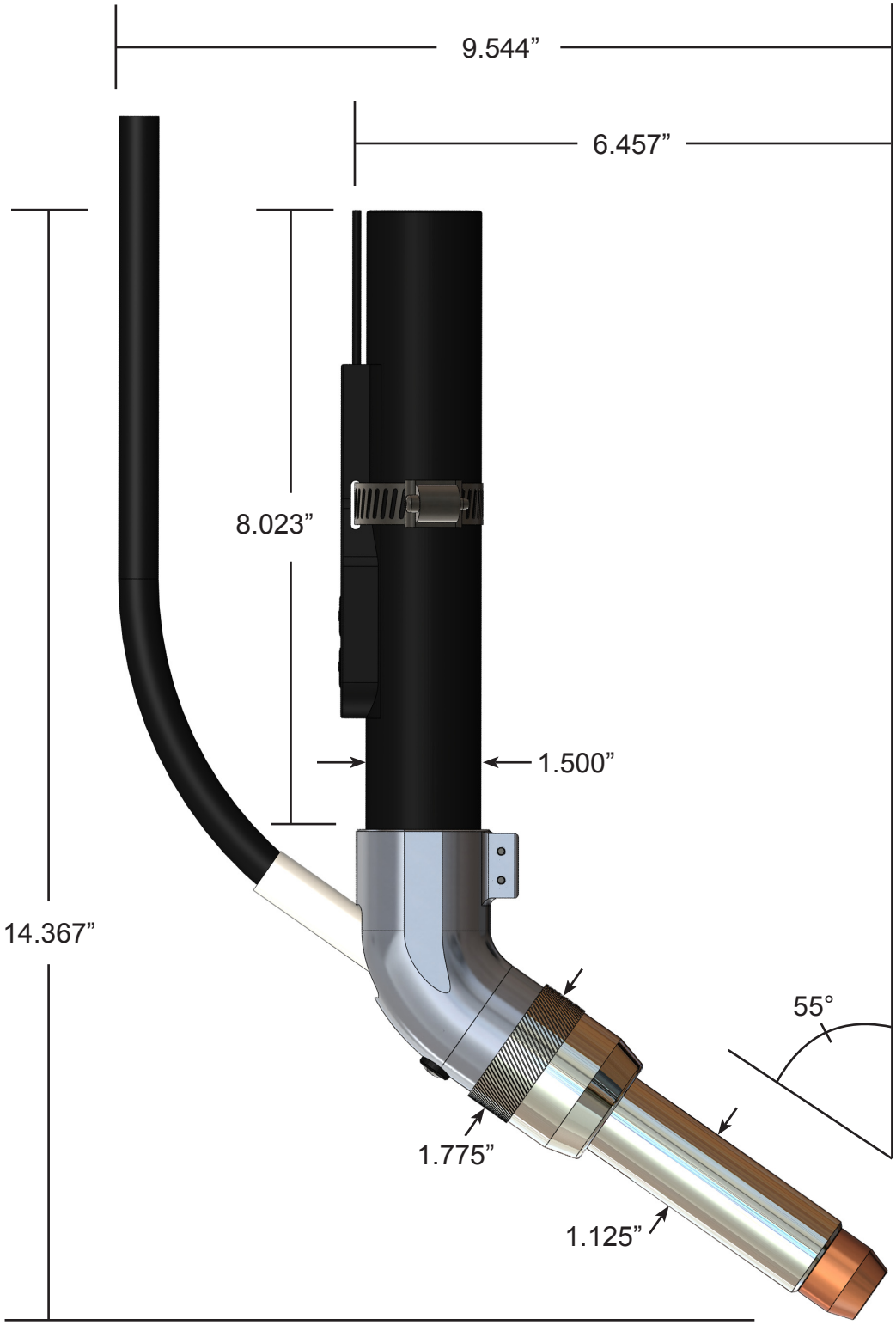
9.544”
6.457”
8.023”
1.500”
14.367”
55°
1.775”
1.125”