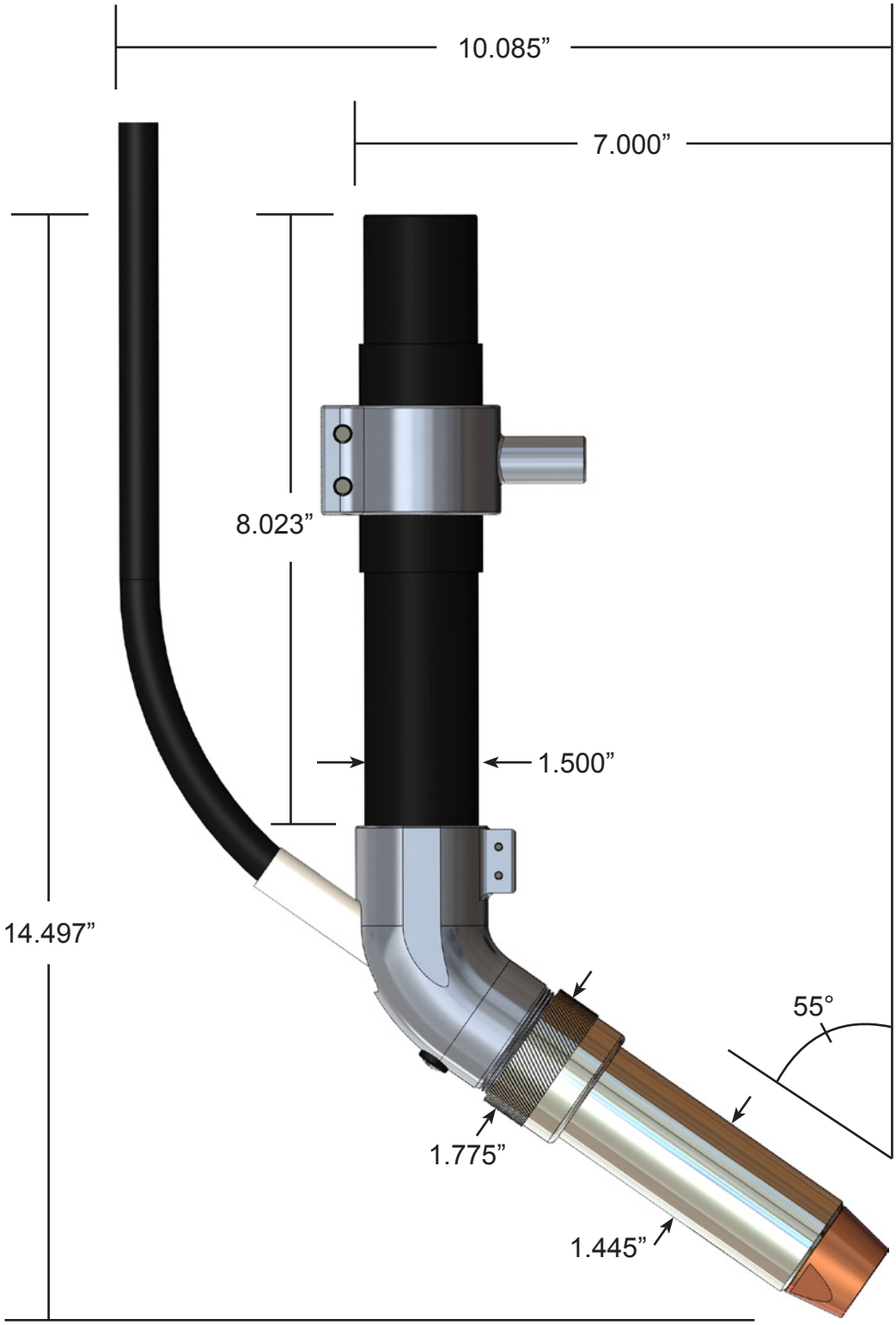
10.085”
7.000”
8.023”
1.500”
14.497”
55°
1.775”
1.445”