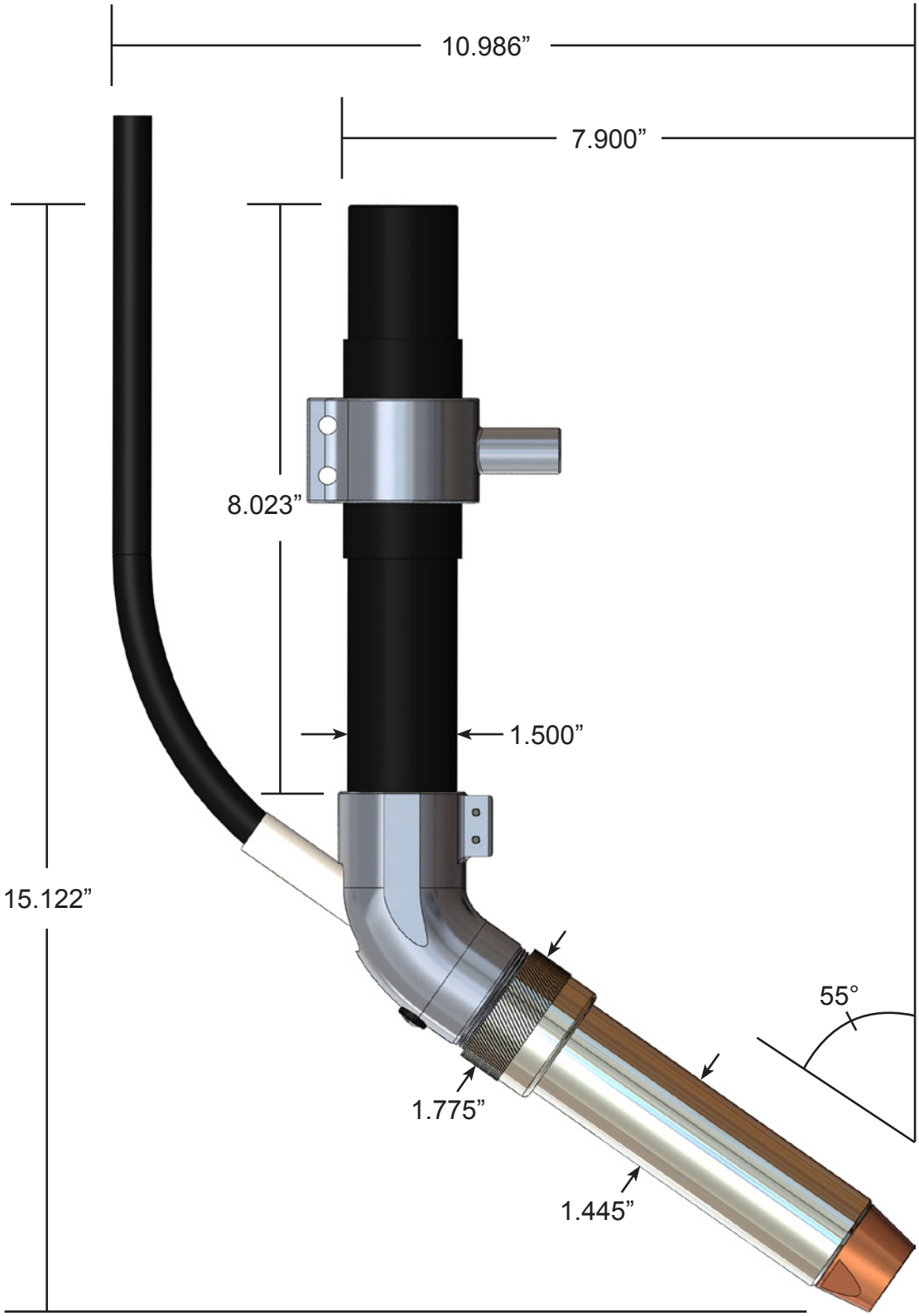
10.986”
7.900”
8.023”
1.500”
15.122”
55°
1.775”
1.445”