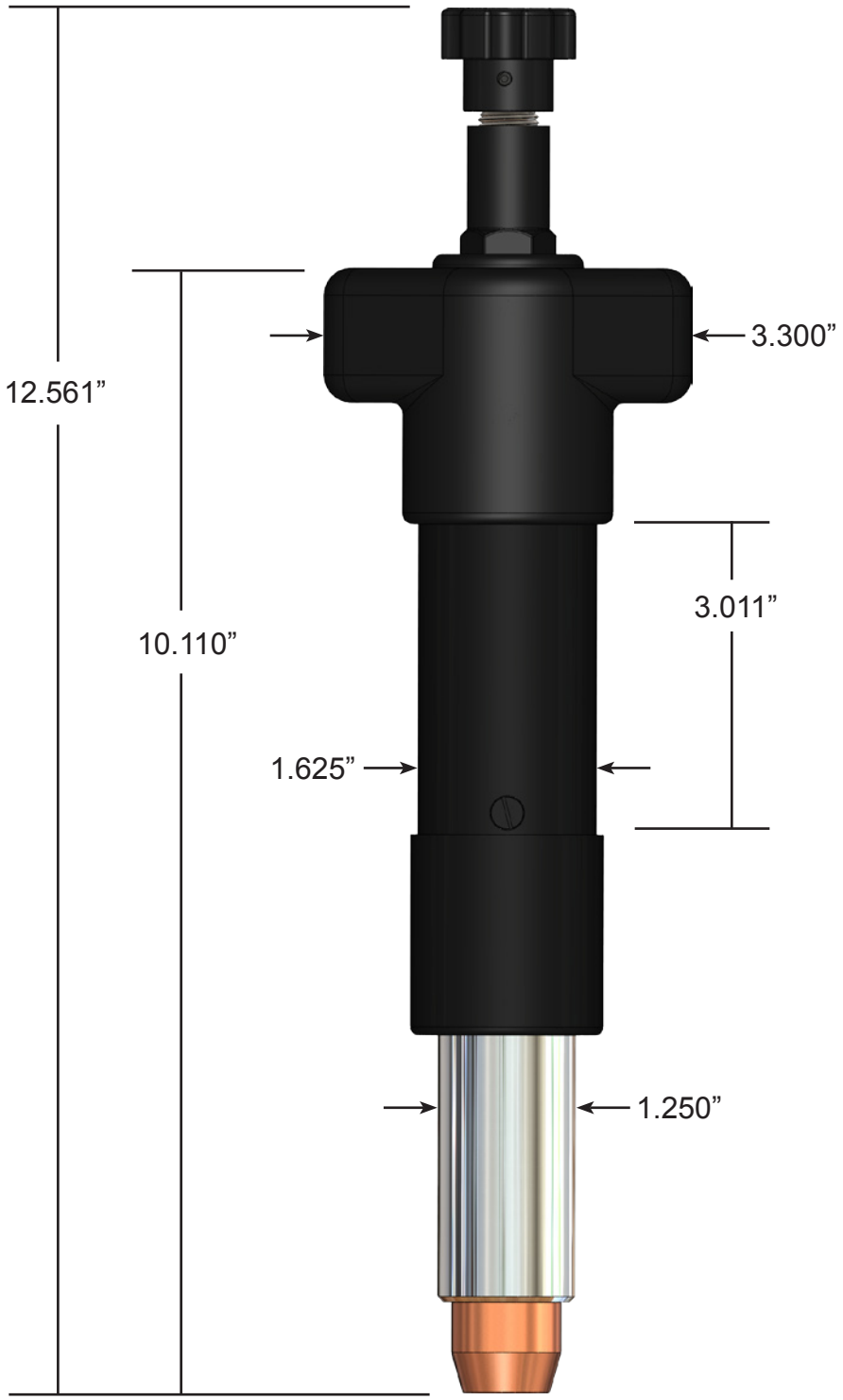
12.561”
10.110”
3.300”
3.011”
1.625”
1.250”