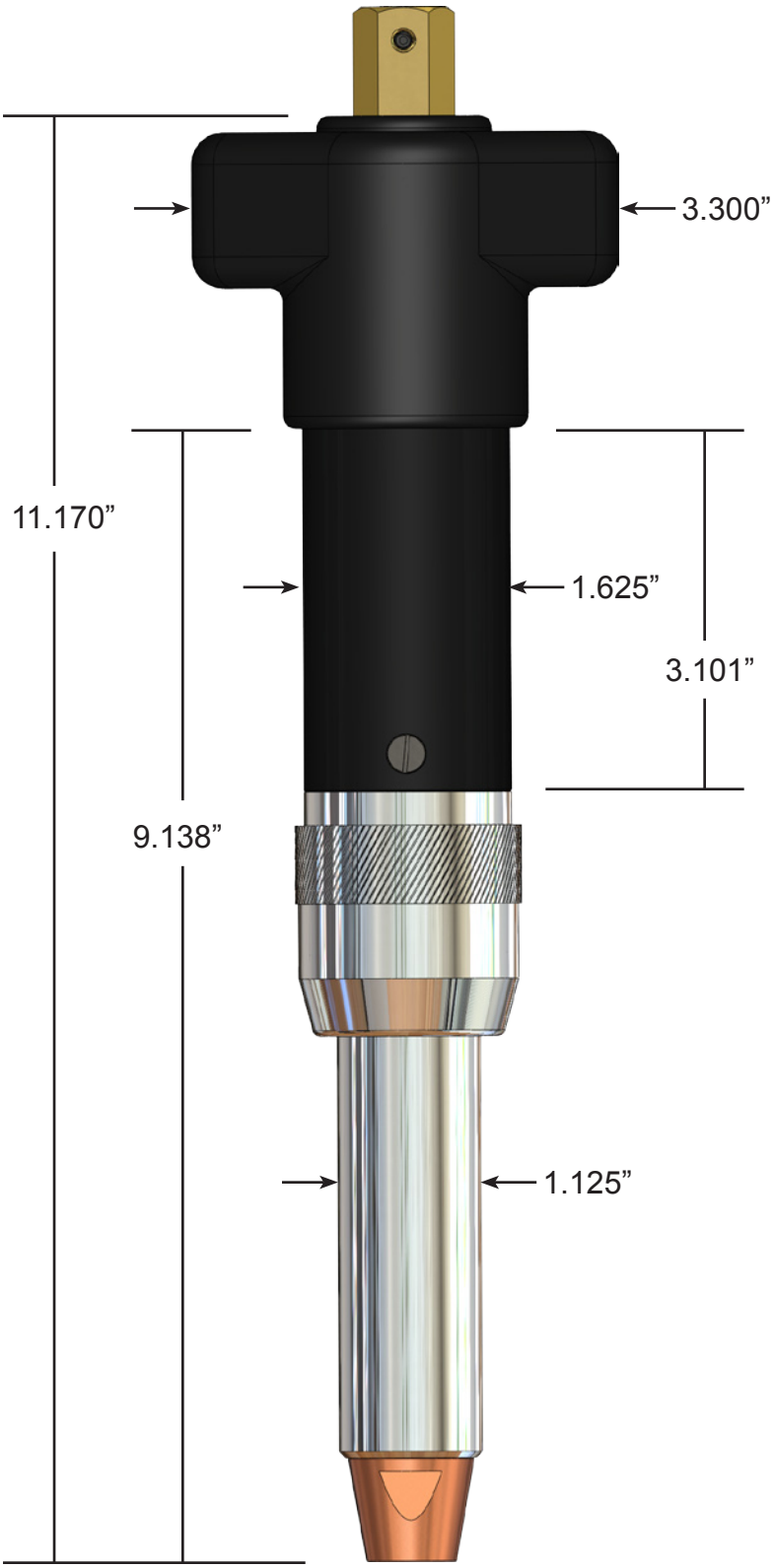
3.300”
11.170”
1.625”
3.101”
9.138”
1.125”