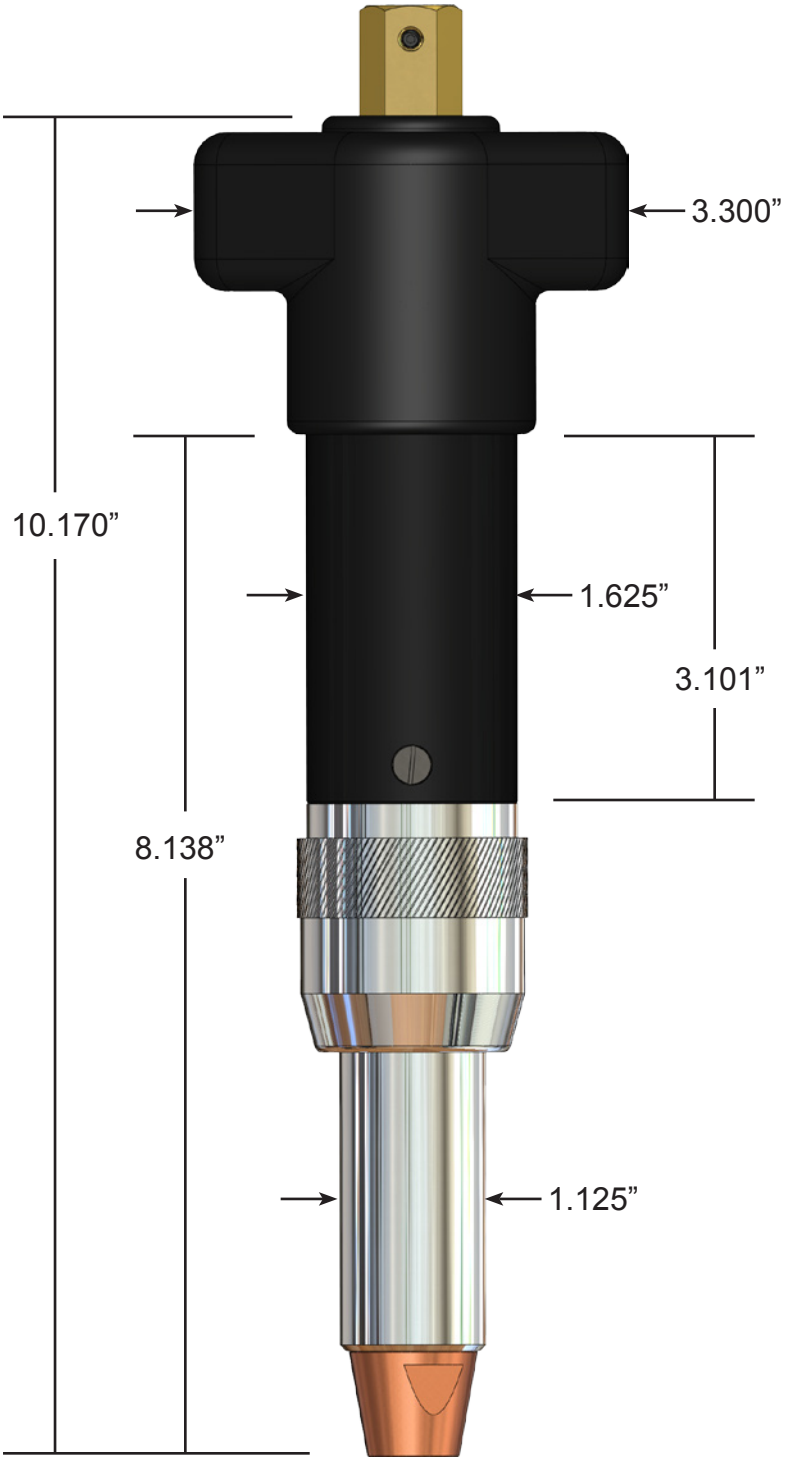
3.300”
10.170”
1.625”
3.101”
8.138”
1.125”