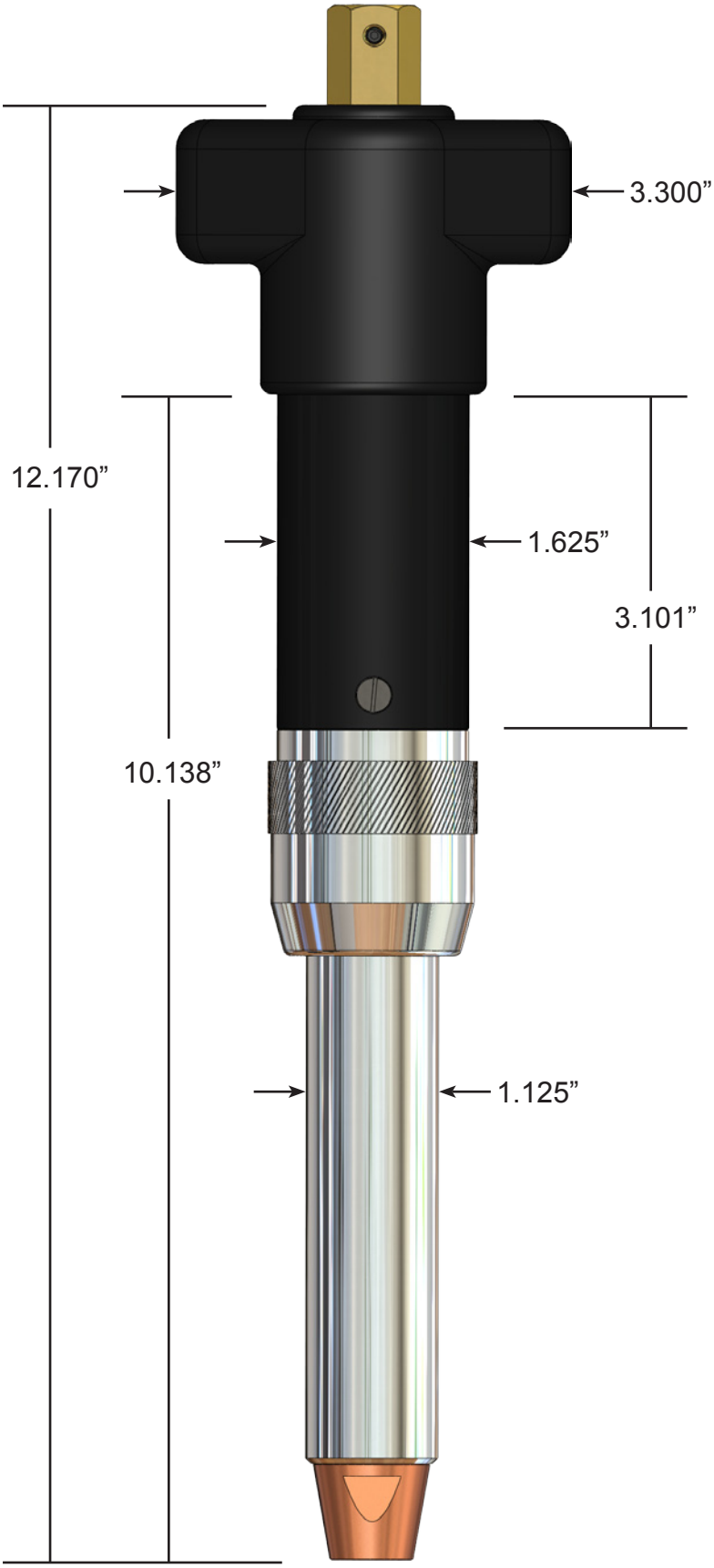
3.300”
12.170”
1.625”
3.101”
10.138”
1.125”