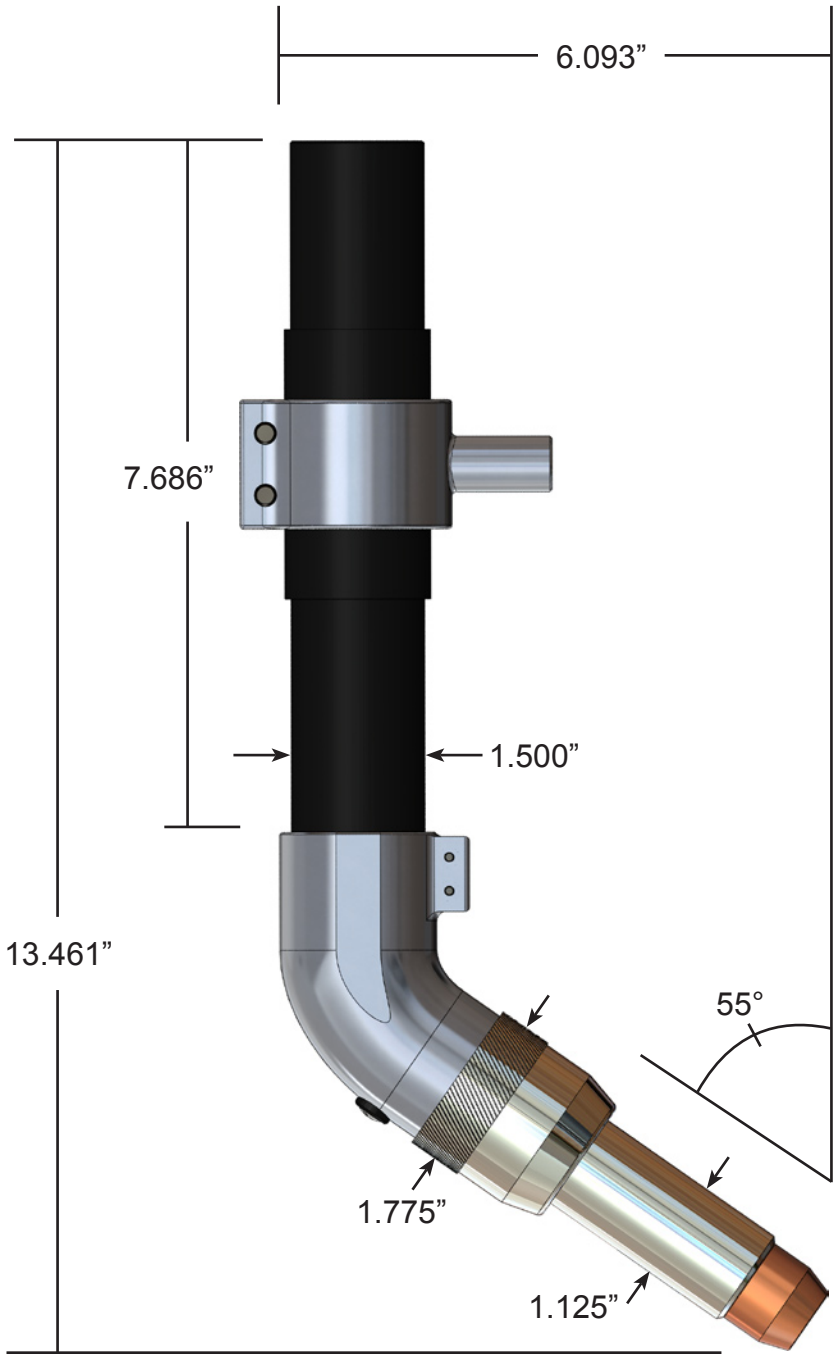
6.093”
7.686”
1.500”
13.461”
55°
1.775”
1.125”