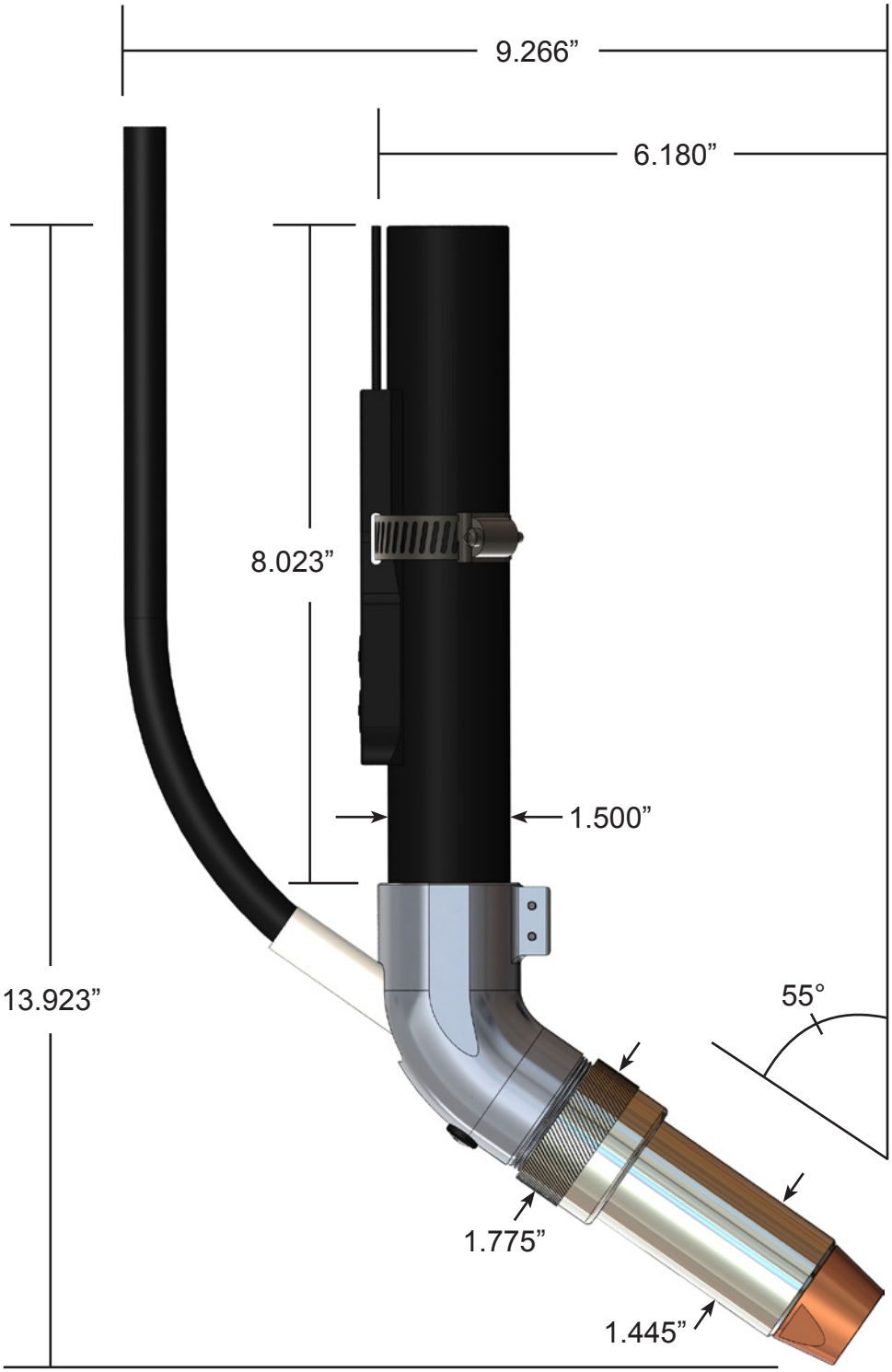
9.266”
6.180”
8.023”
1.500”
13.923”
55°
1.775”
1.445”