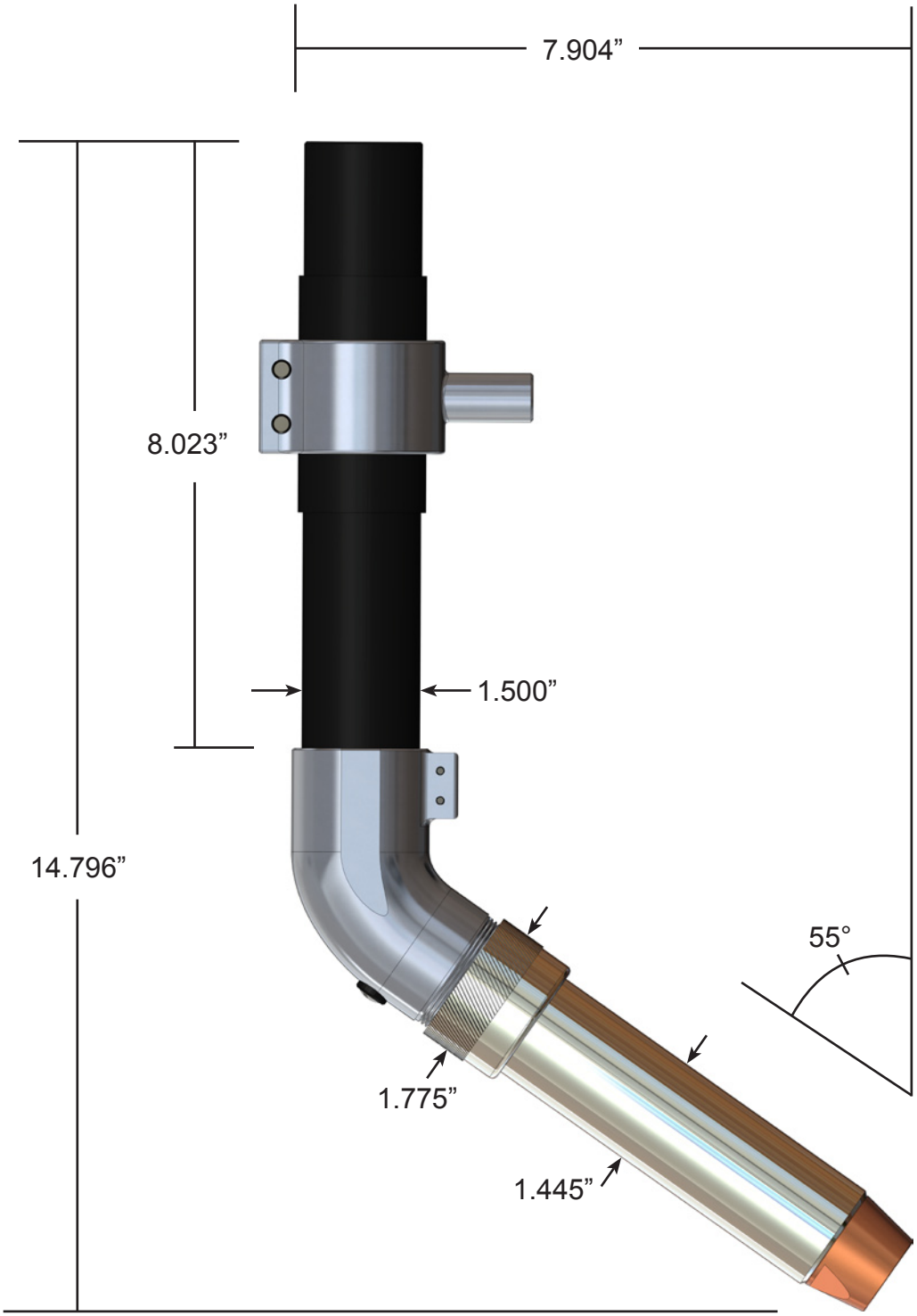
7.904”
8.023”
1.500”
14.796”
55°
1.775”
1.445”