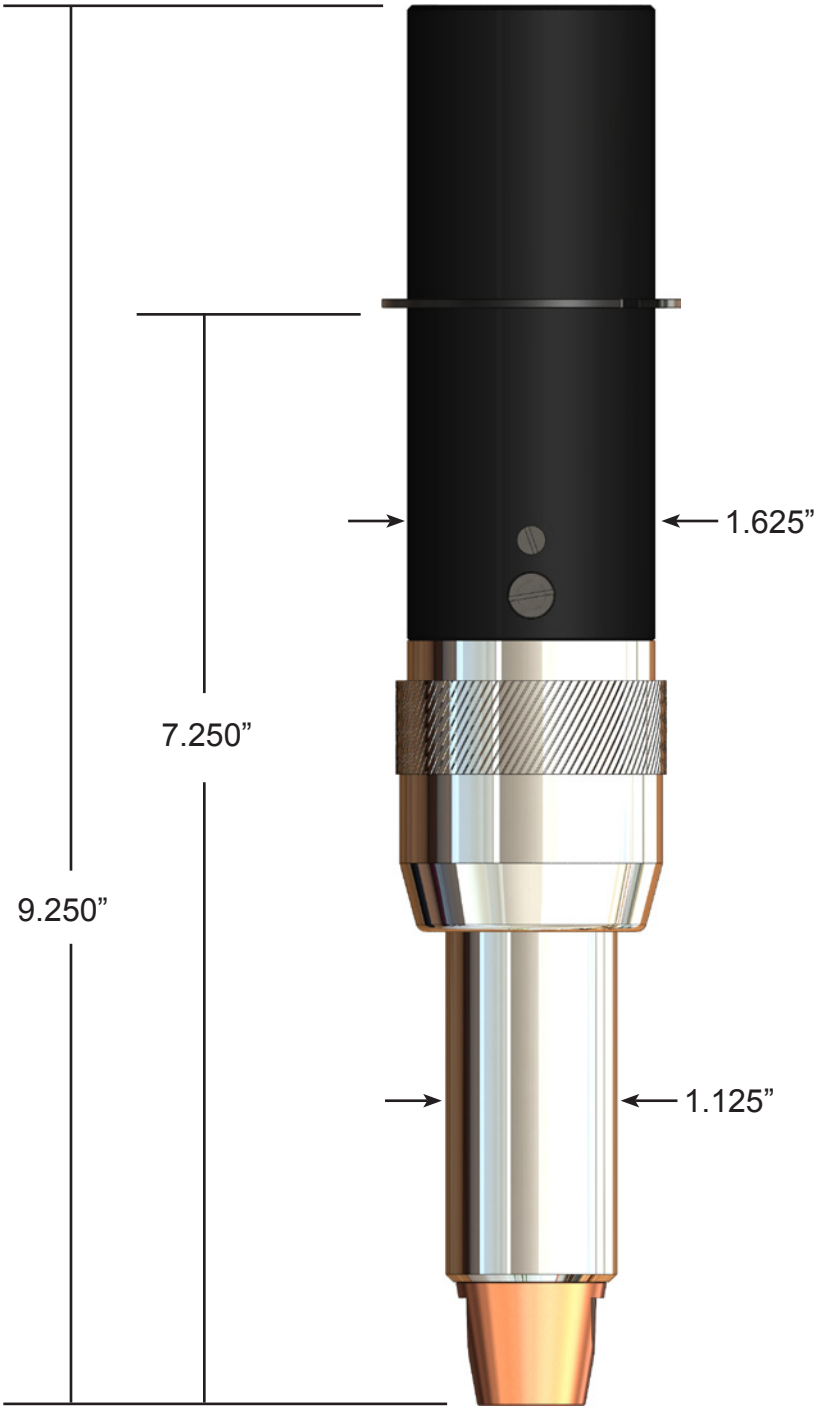
1.625”
7.250”
9.250”
1.125”