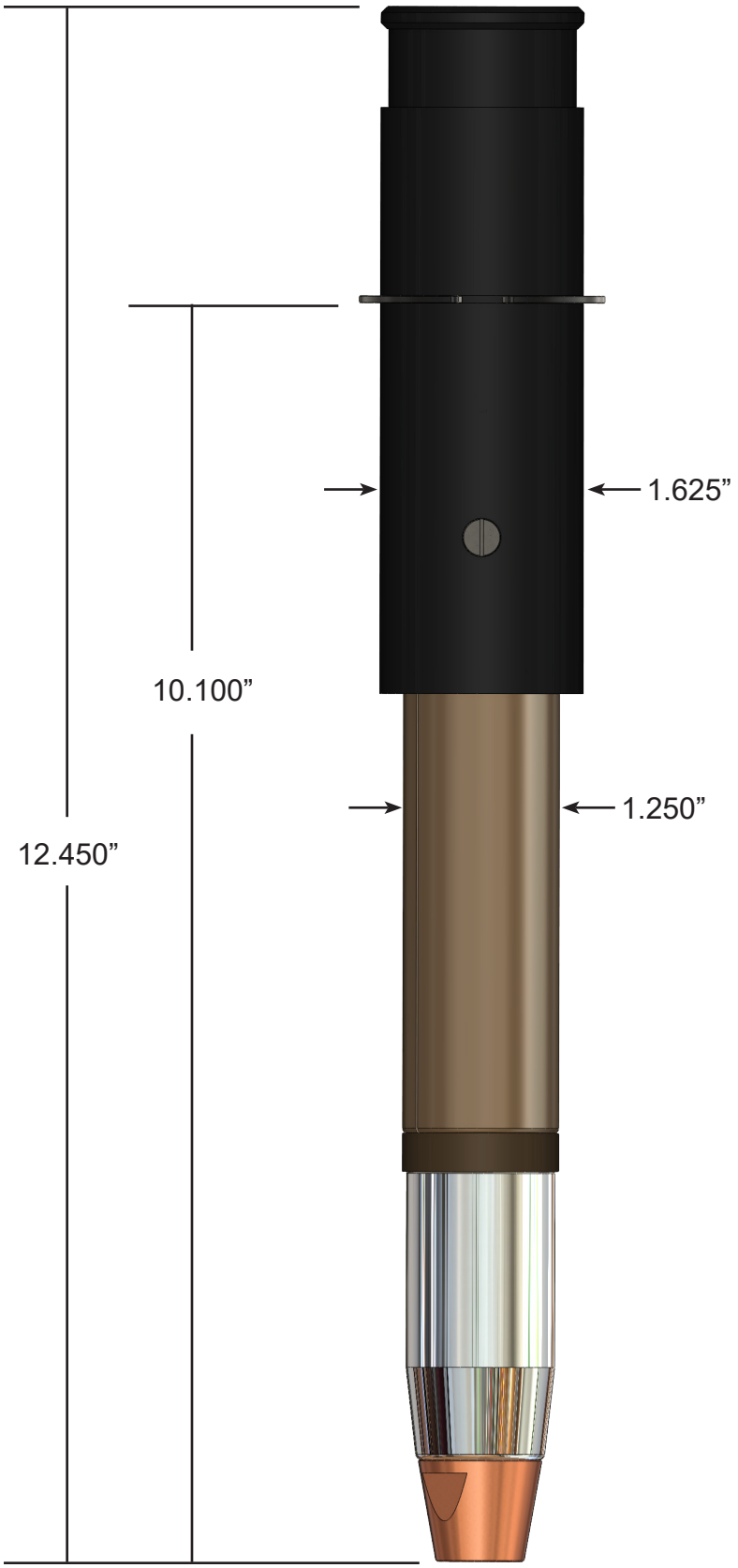
1.625”
10.100”
1.250”
12.450”