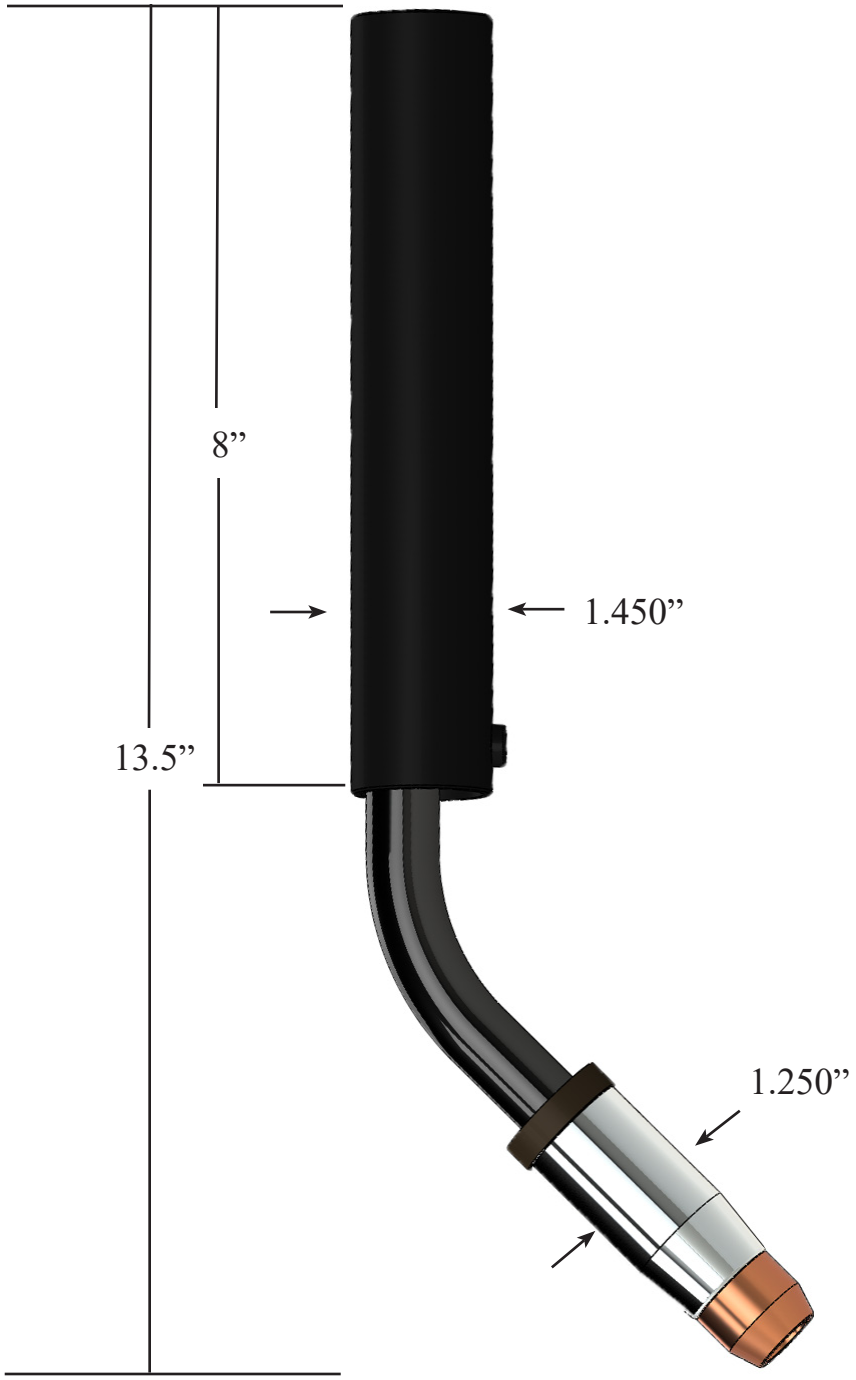45°