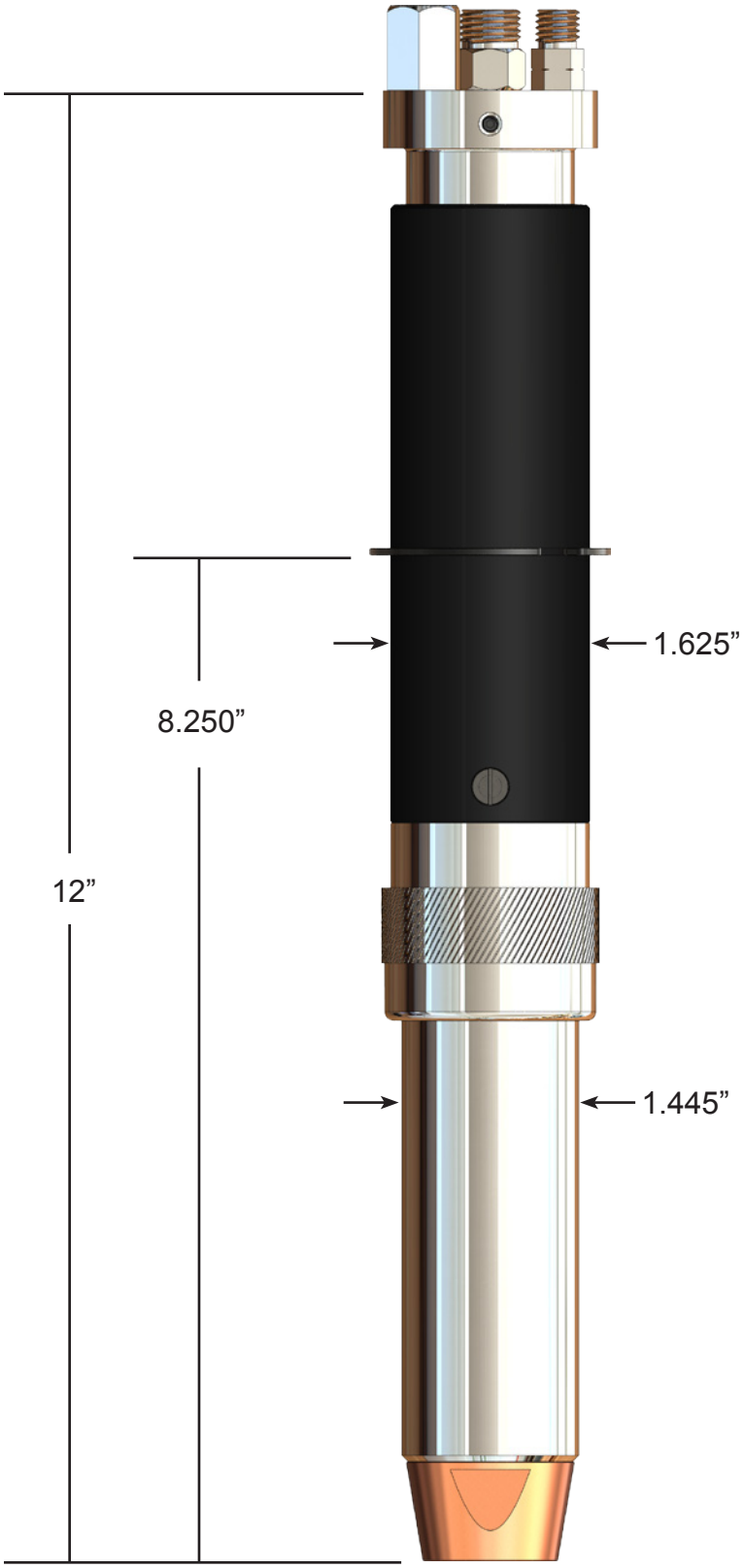
1.625”
8.250”
12”
1.445”