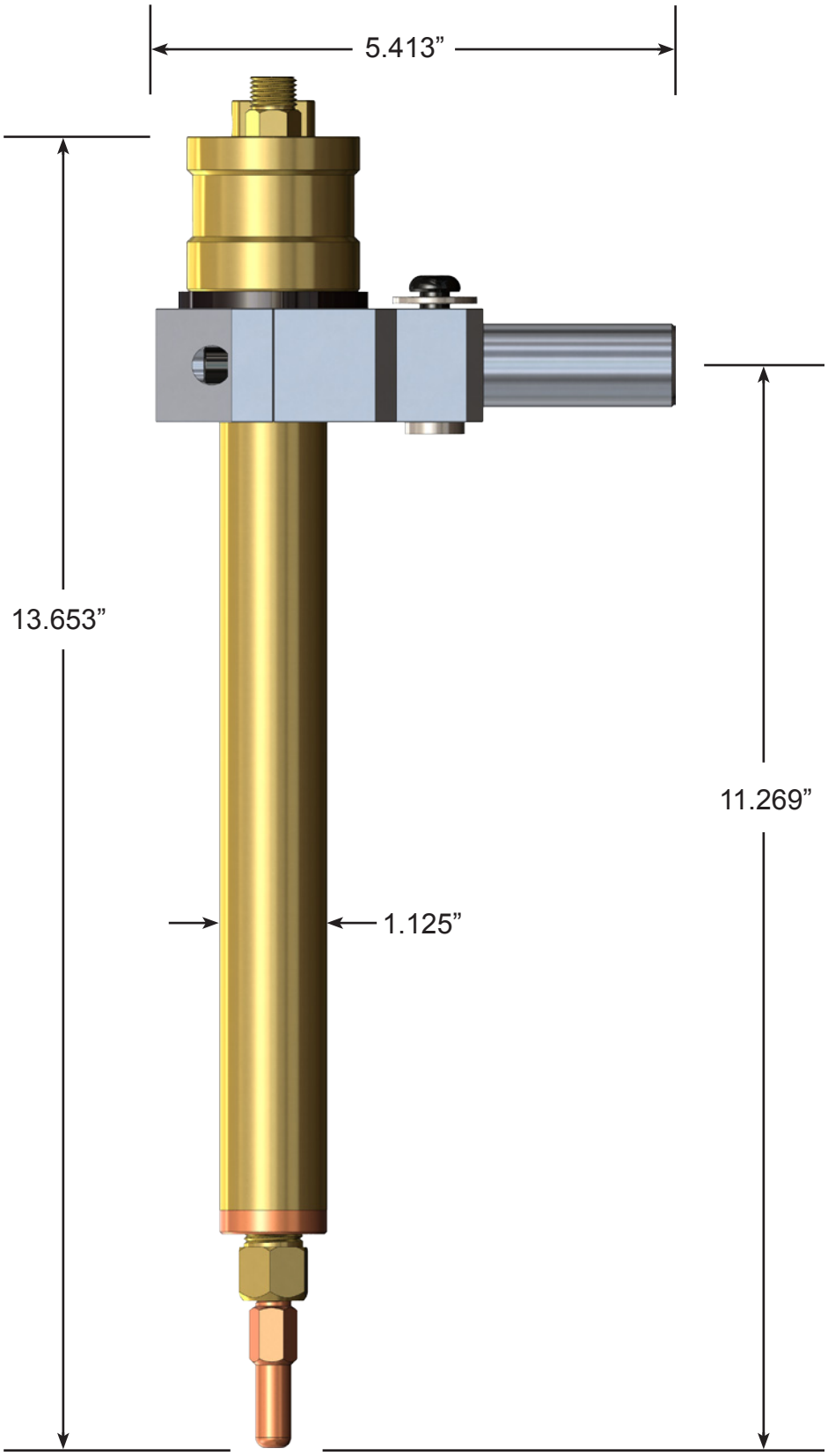
5.413”
13.653”
11.269”
1.125”