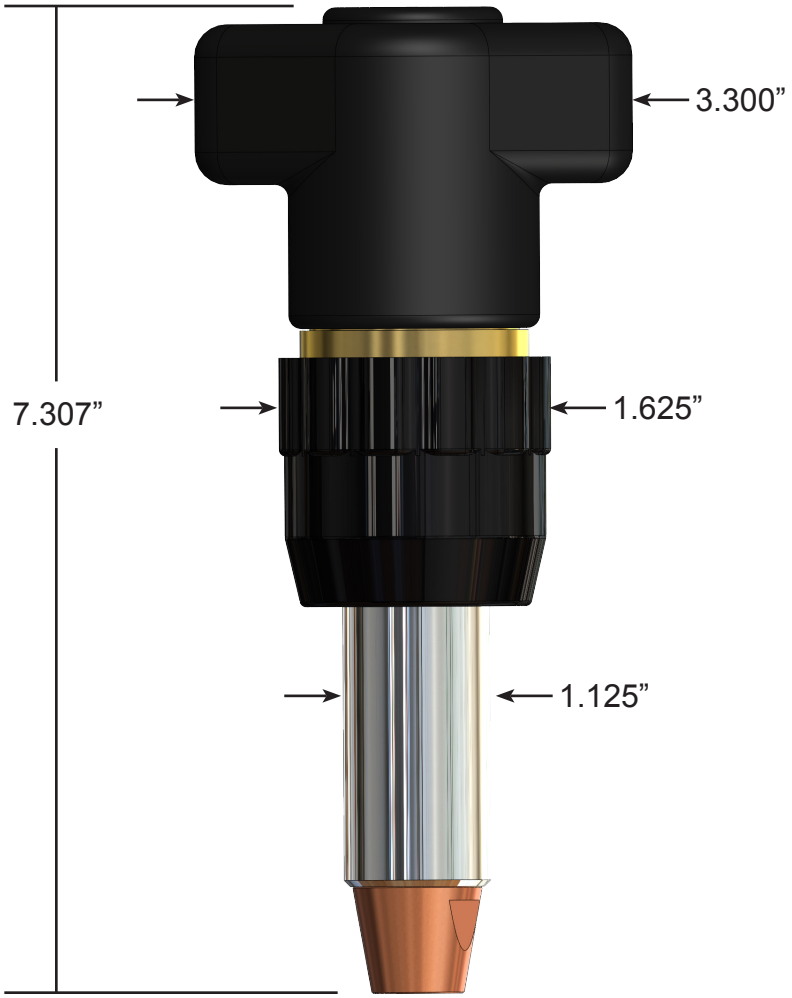
3.300”
7.307”
1.625”
1.125”