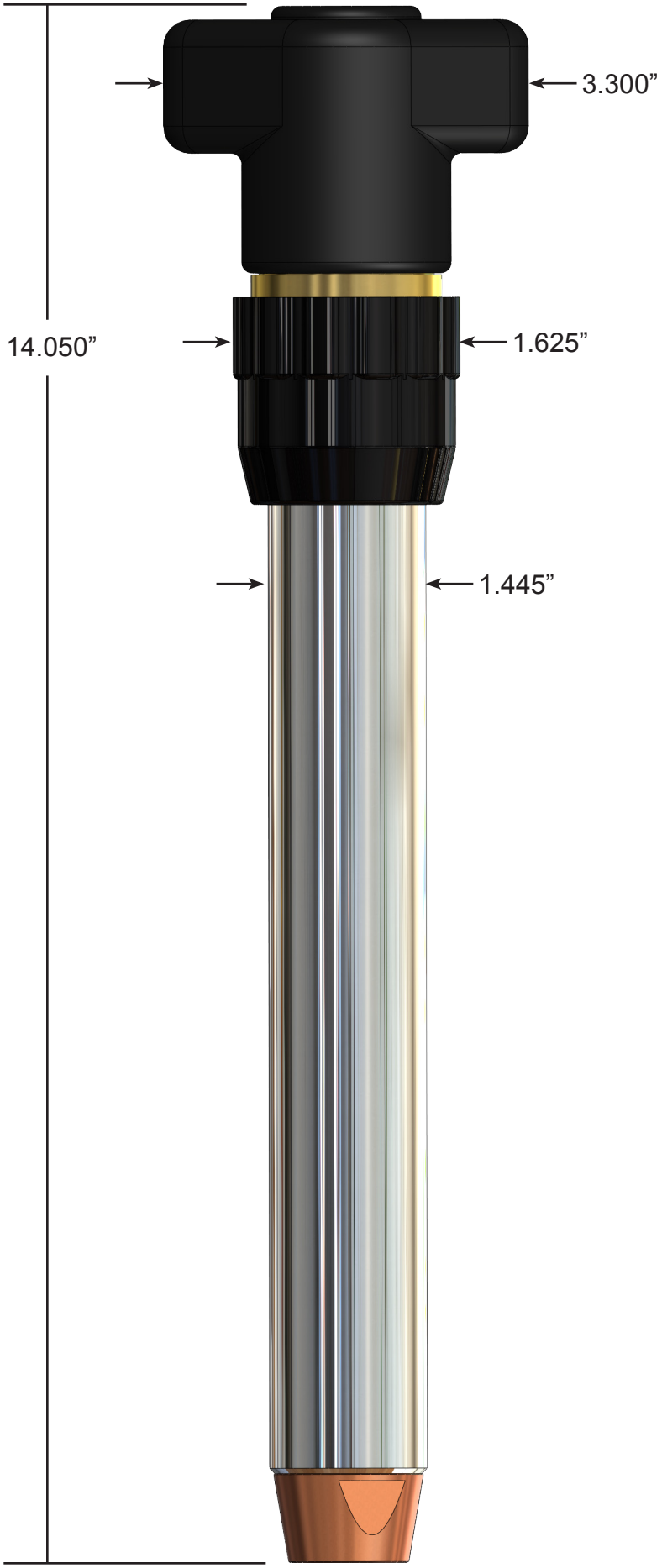
3.300”
14.050”
1.625”
1.445”