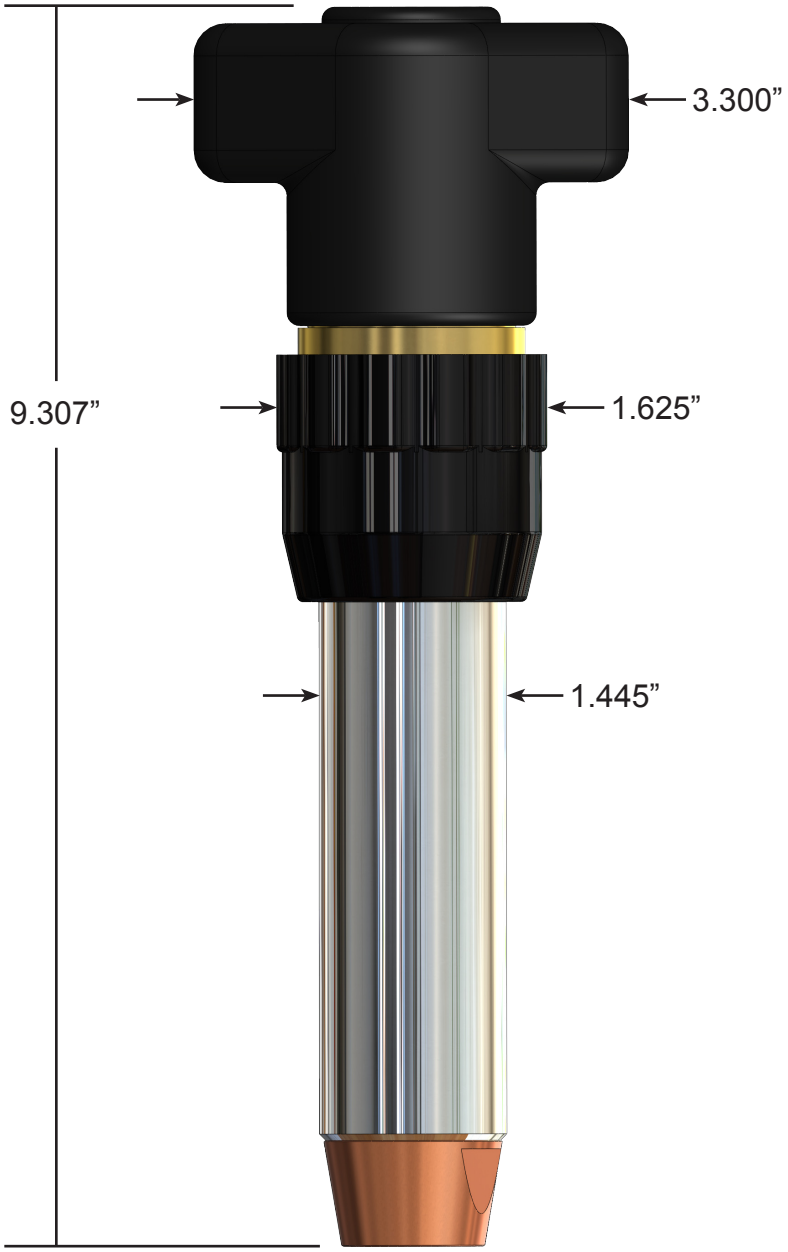
3.300”
9.307”
1.625”
1.445”