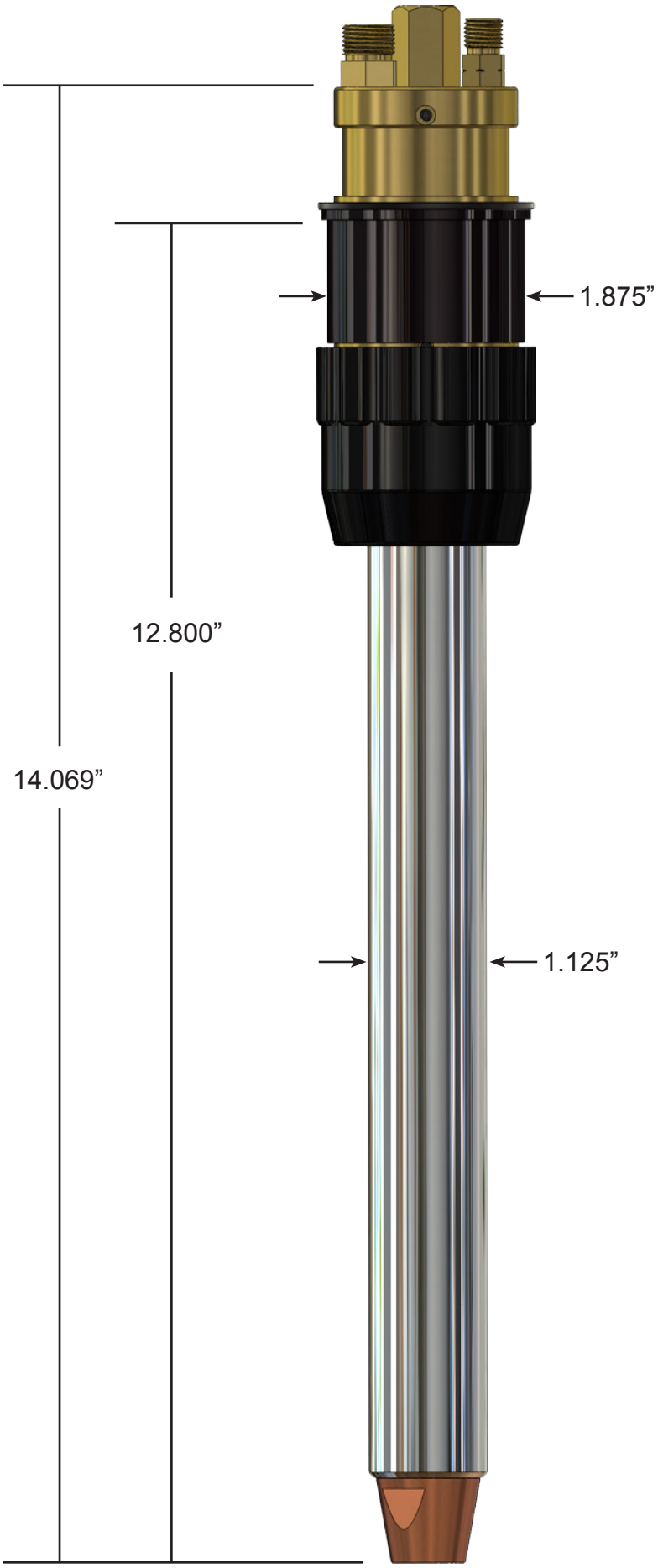
1.875”
12.800”
14.069”
1.125”