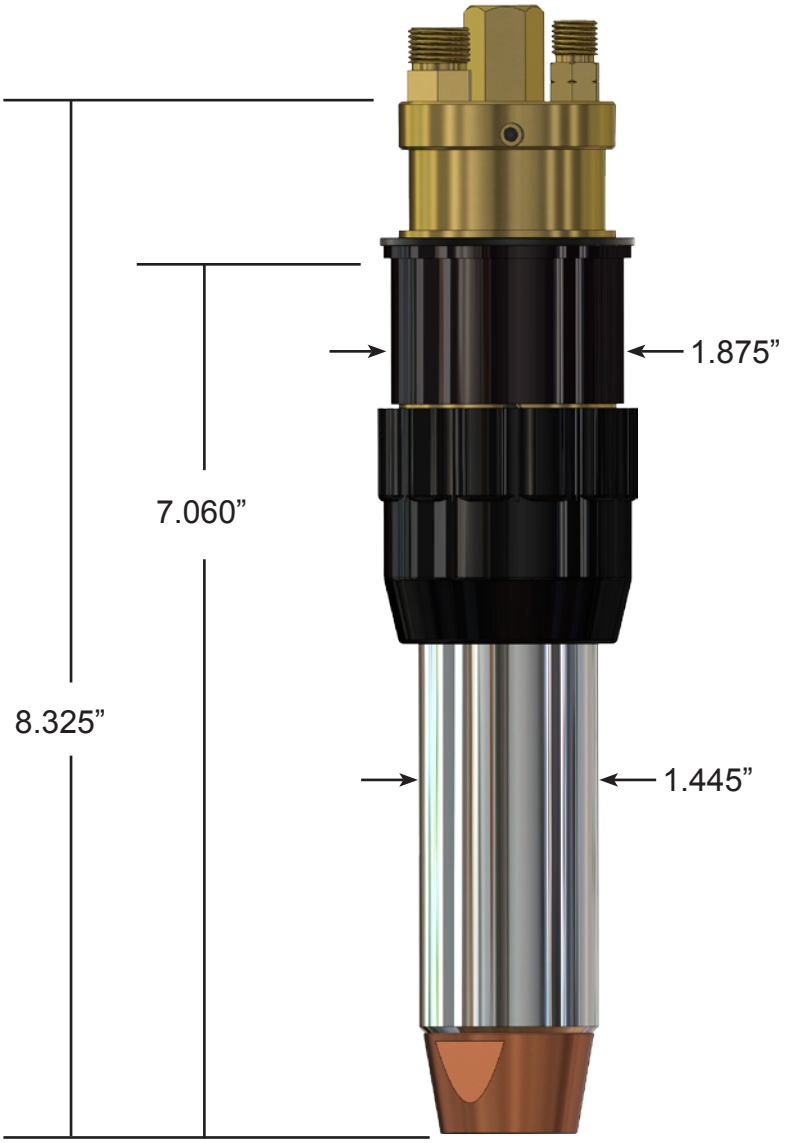
1.875”
7.060”
8.325”
1.445”