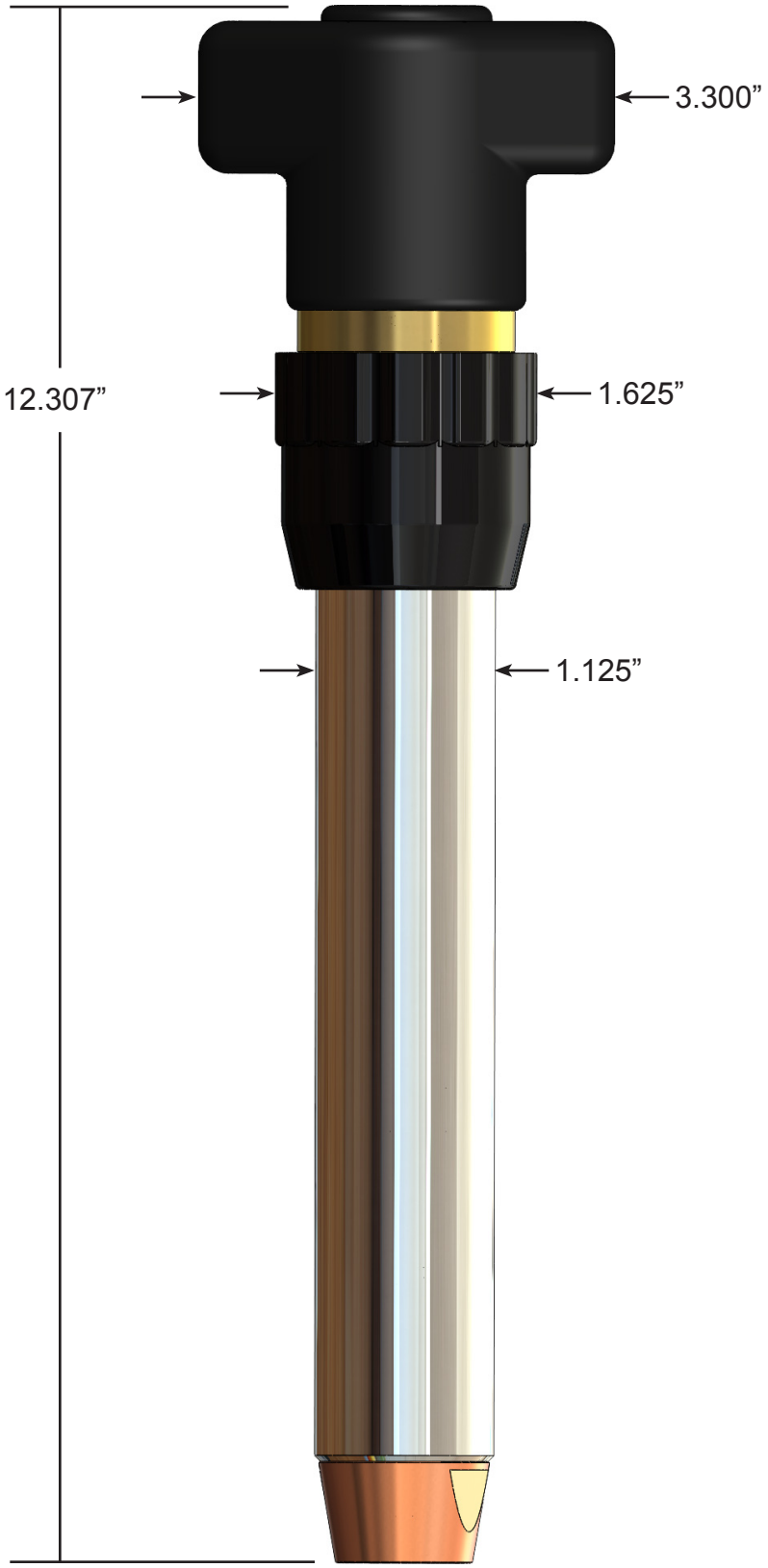
3.300”
12.307”
1.625”
1.125”