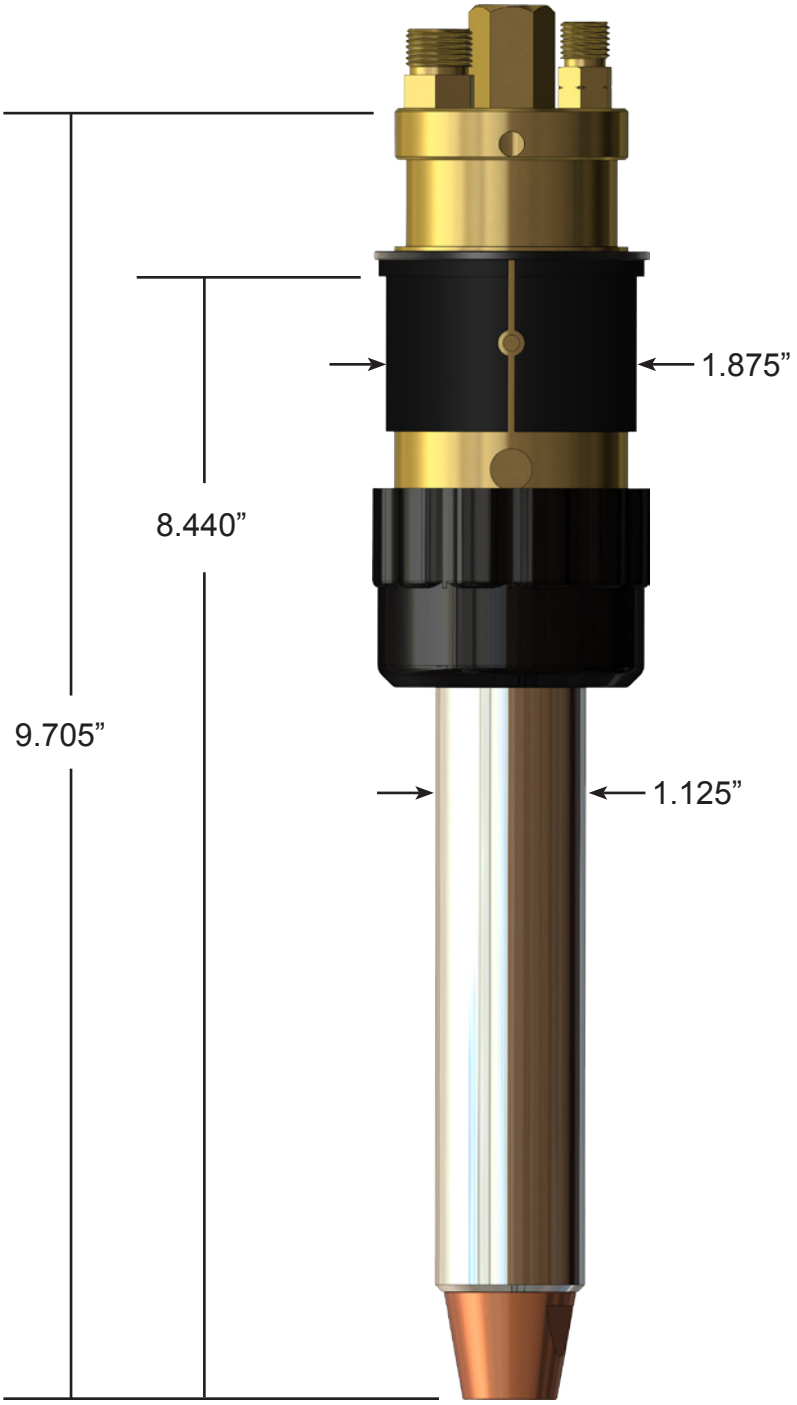
1.875”
8.440”
9.705”
1.125”