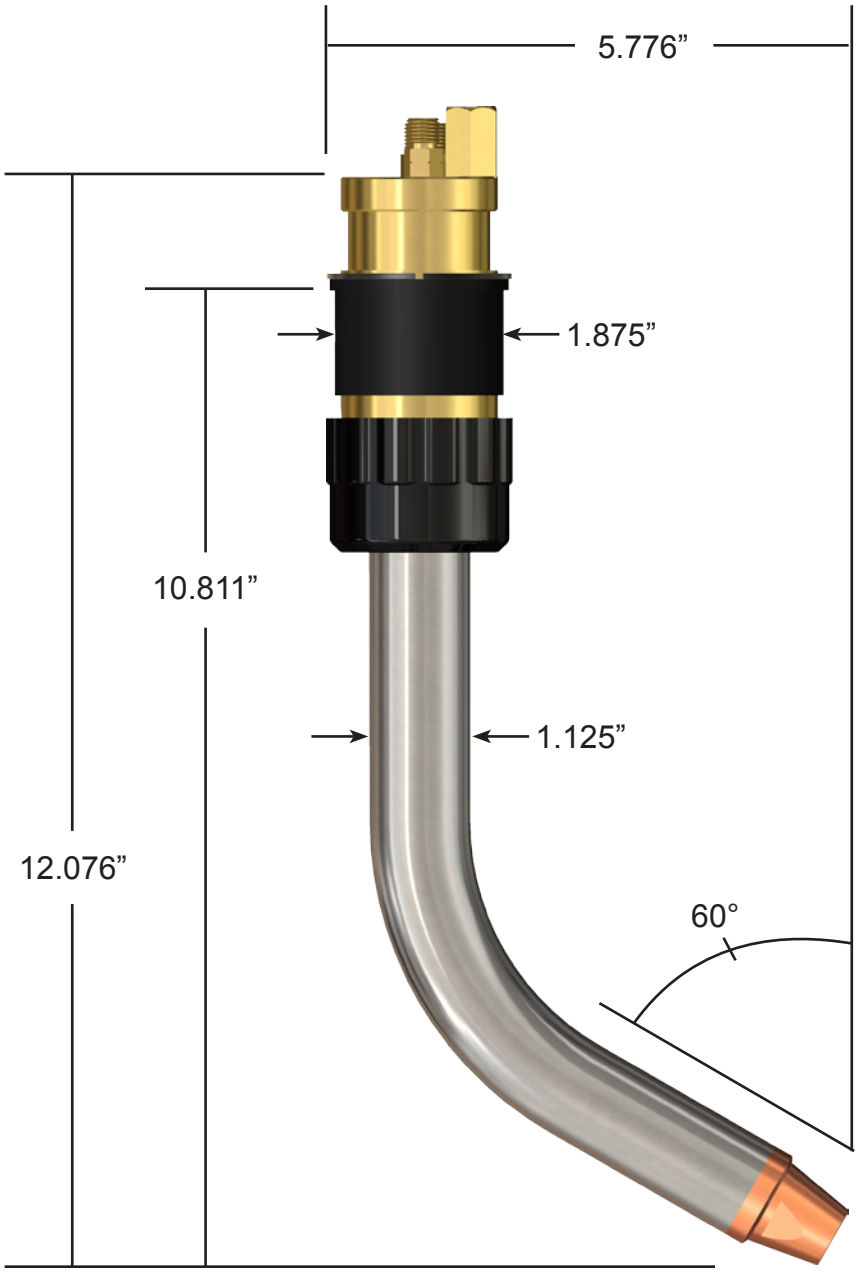
5.776”
1.875”
10.811”
1.125”
12.076”
60°