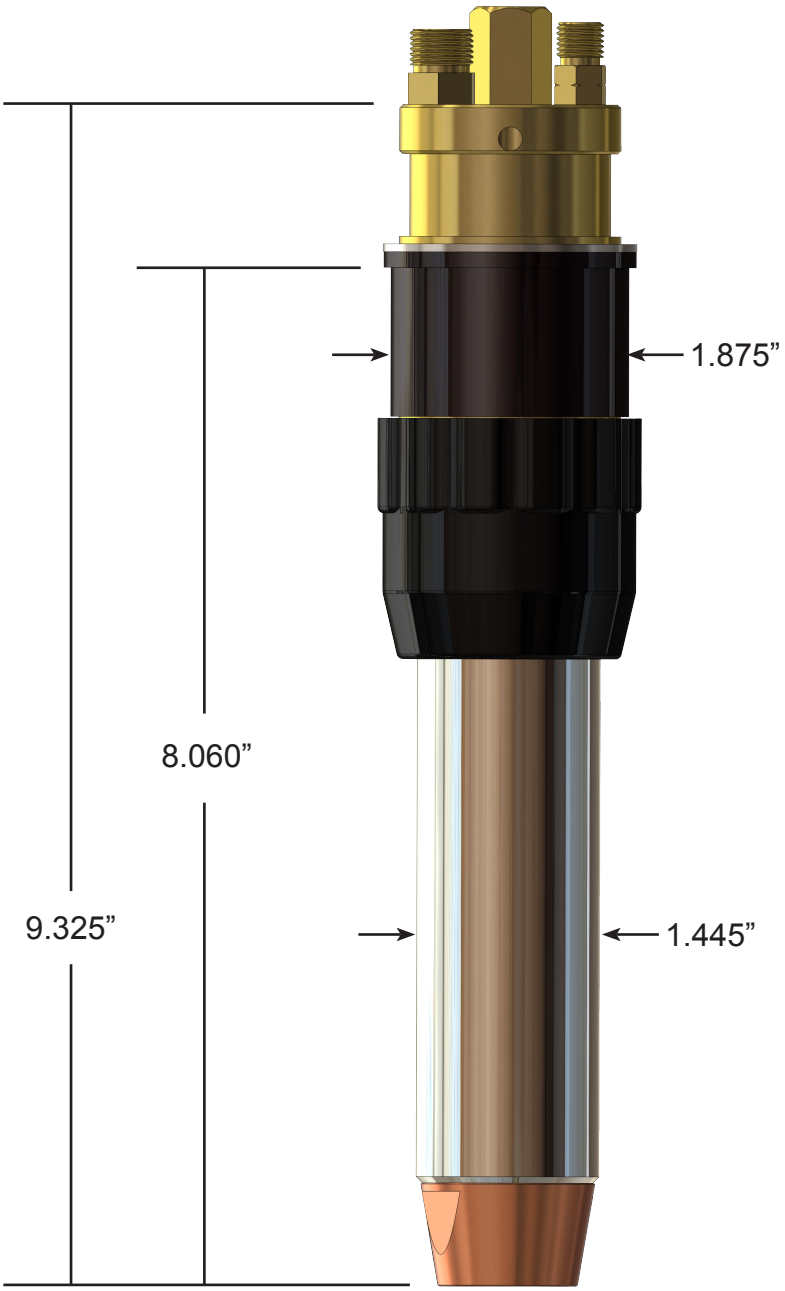
1.875”
8.060”
9.325”
1.445”