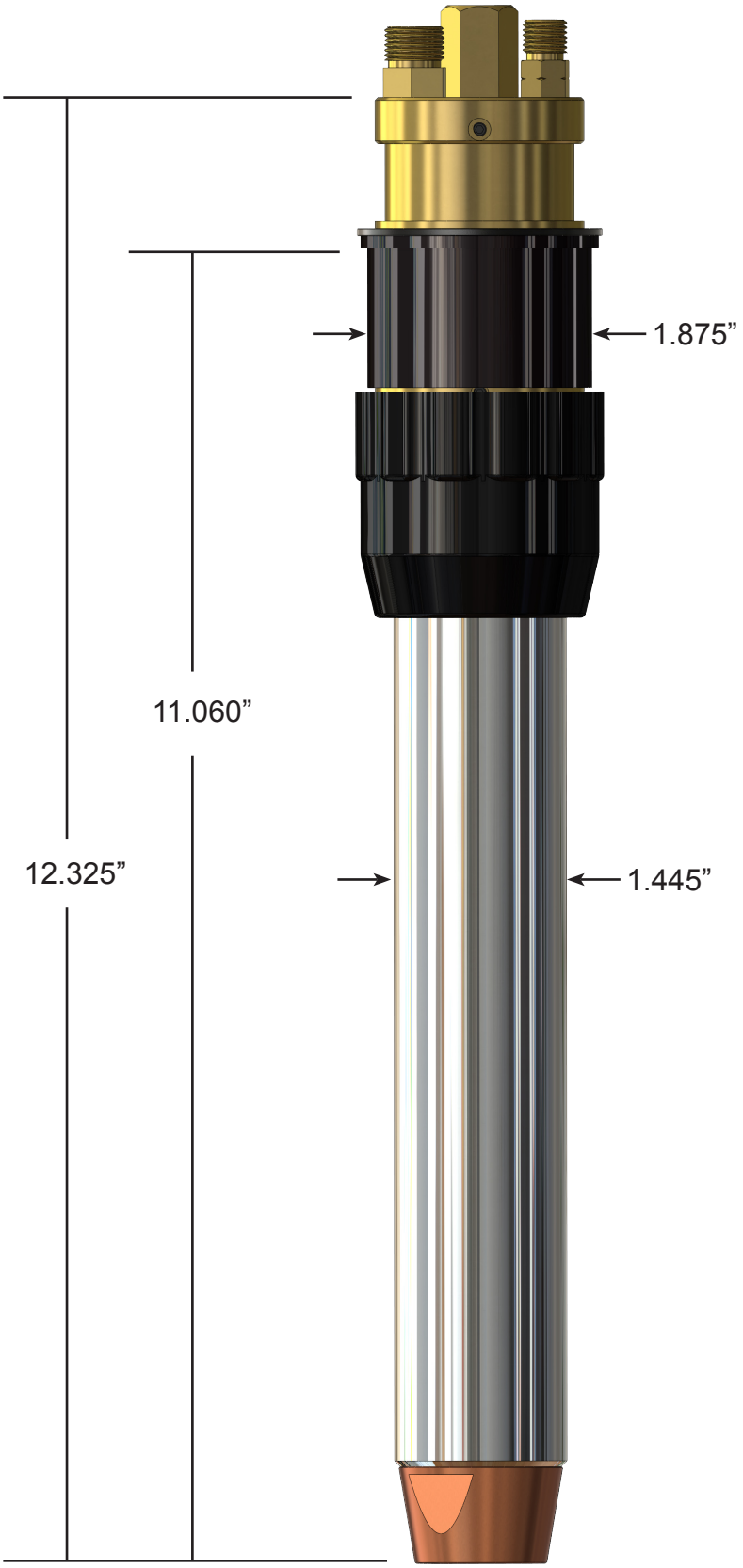
1.875”
11.060”
12.325”
1.445”