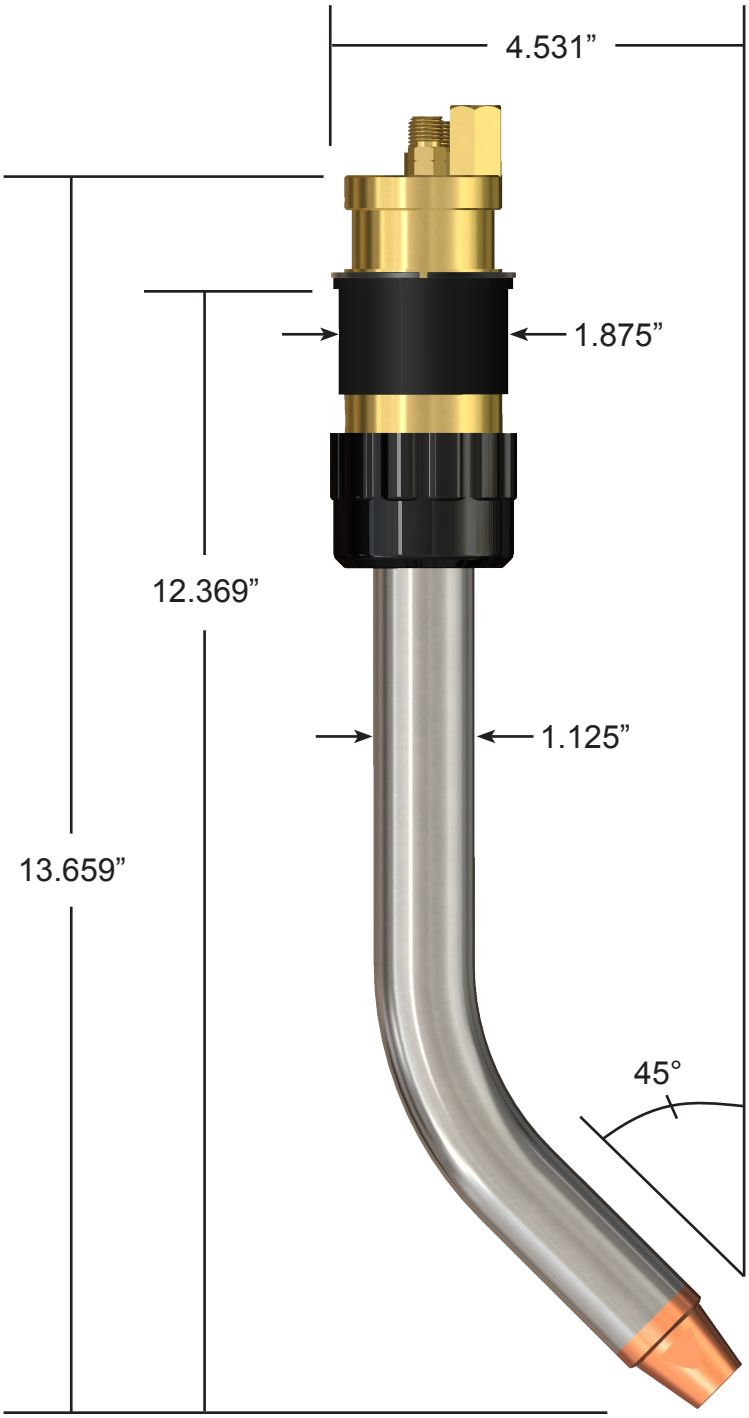
4.531”
1.875”
12.369”
1.125”
13.659”
45°