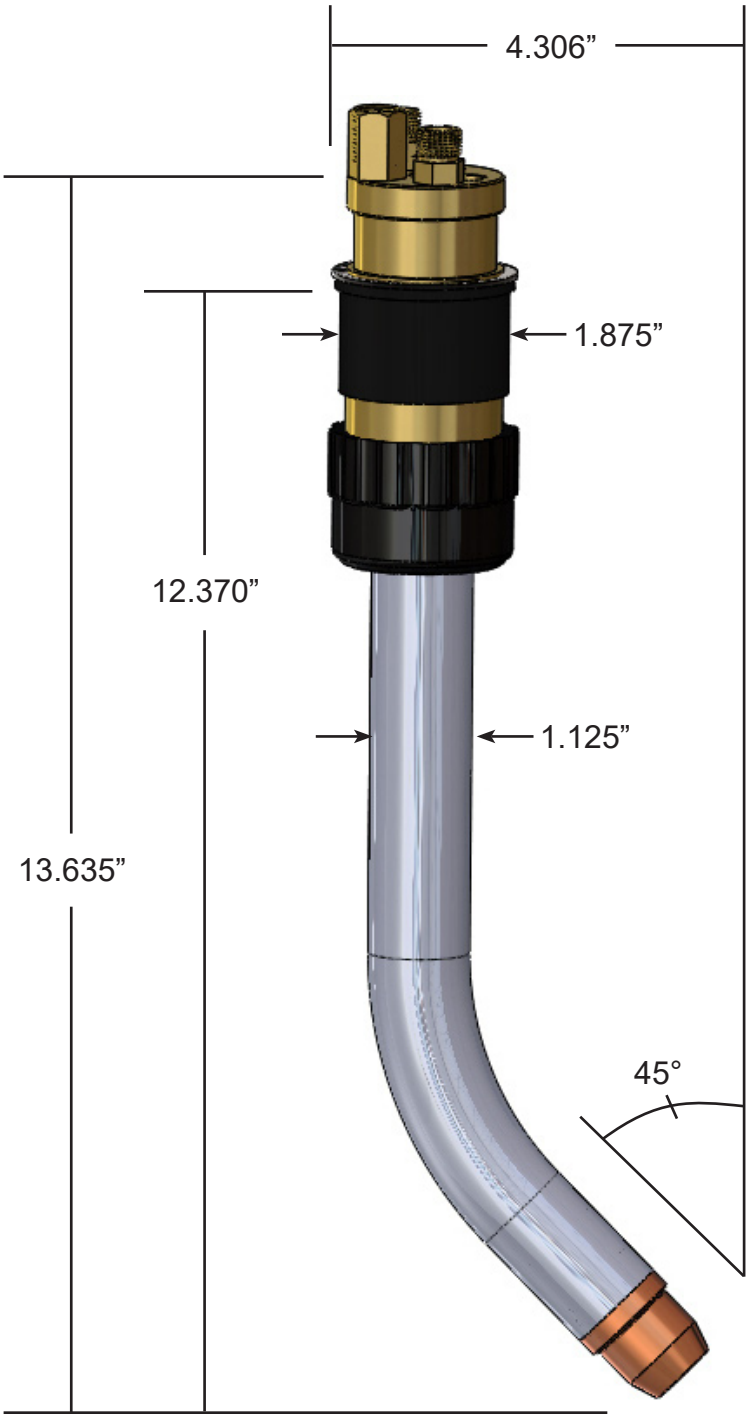
4.306”
1.875”
12.370”
1.125”
13.635”
45°