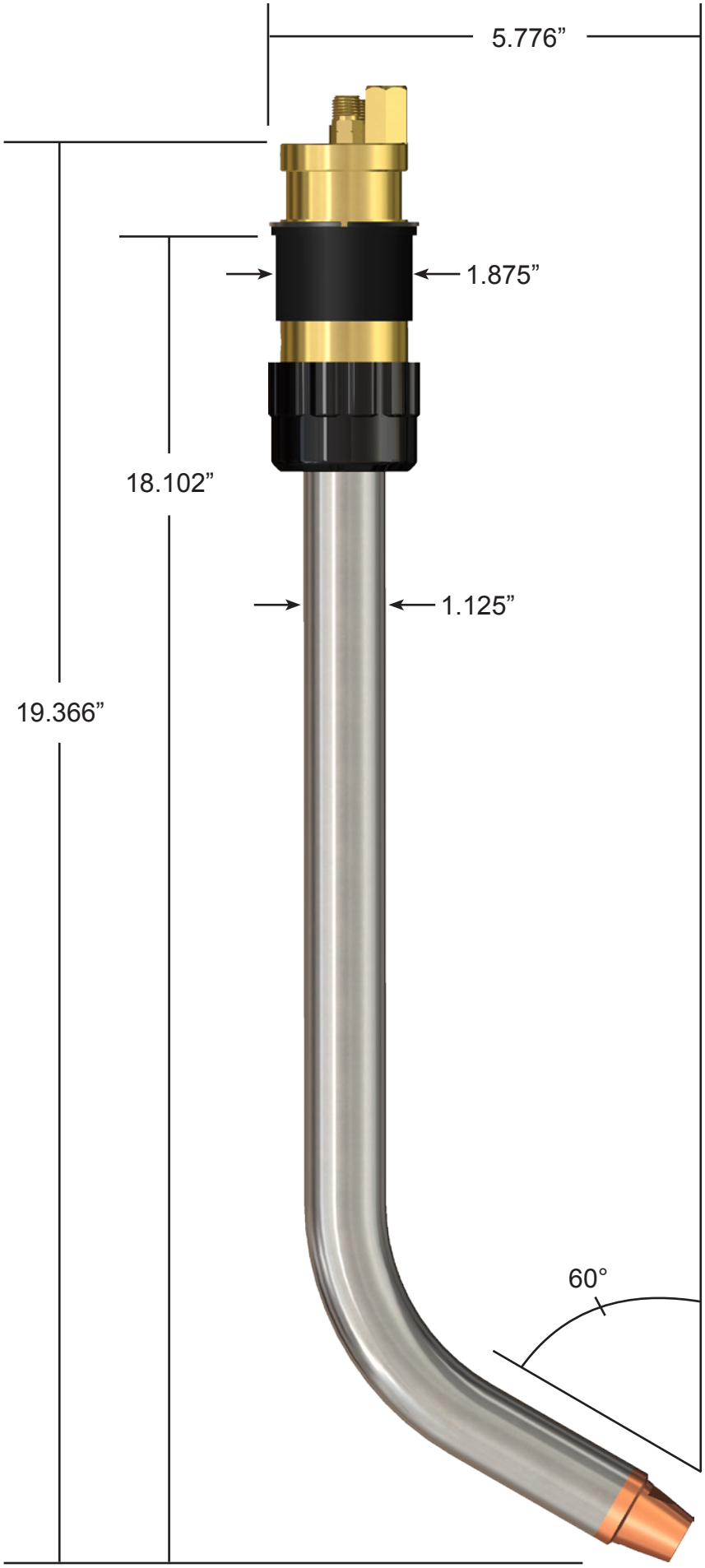
5.776”
1.875”
18.102”
1.125”
19.366”
60°