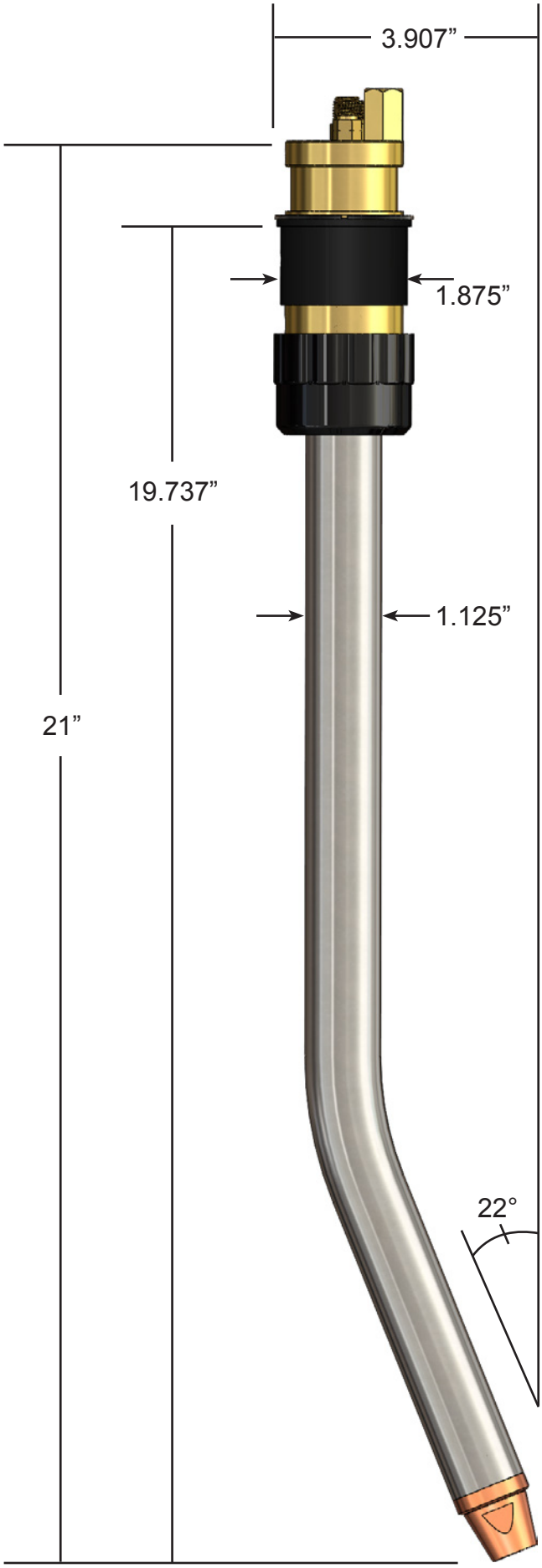
3.907”
1.875”
19.737”
1.125”
21”
22°