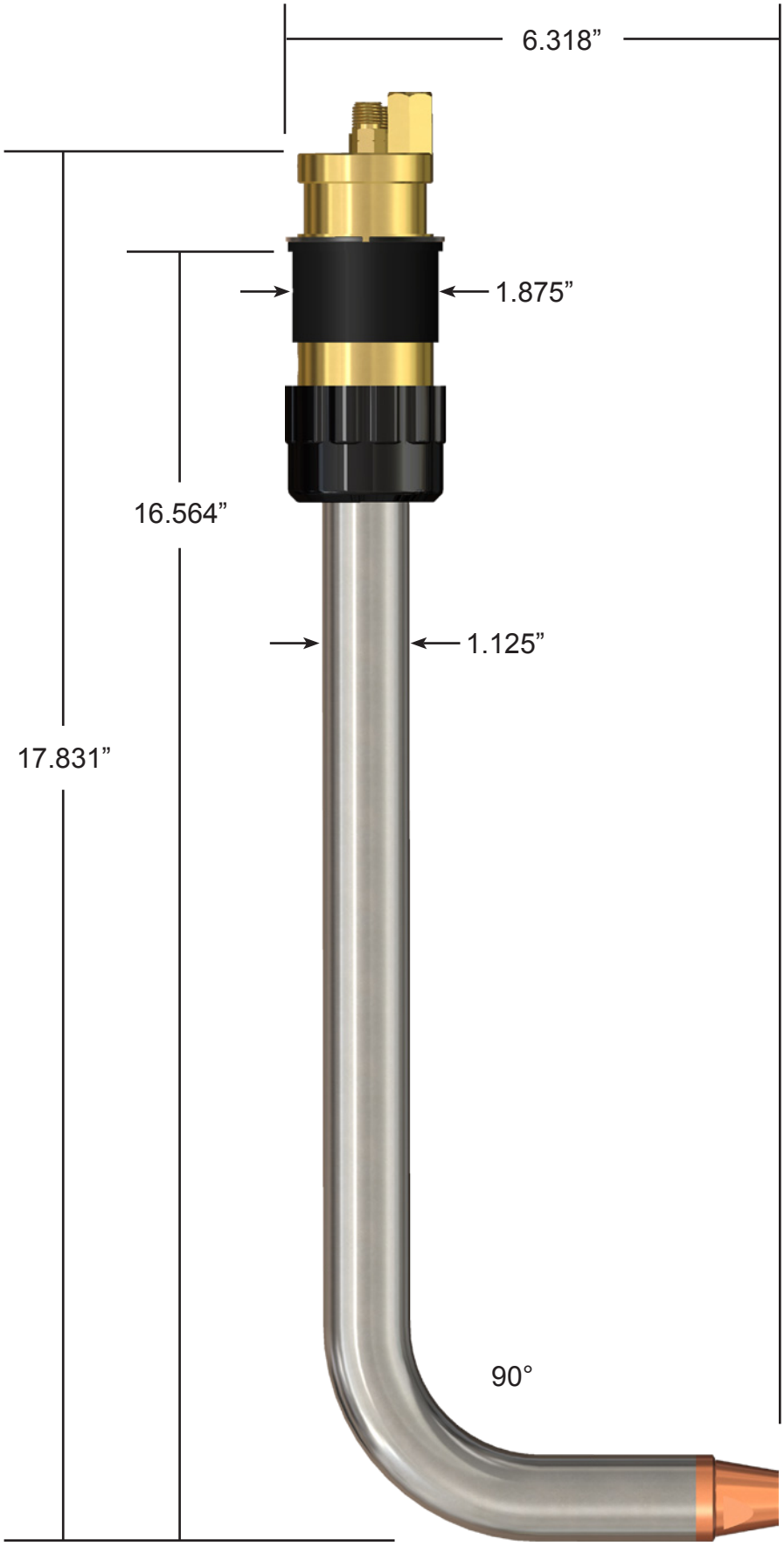
6.318”
1.875”
16.564”
1.125”
17.831”
90°